24V Dynamic-Controller - Smart System

24V Dynamic-Controller Funk 24V Dynamic-Controller Smart System 120W mit Funk/Anbau, Batterie



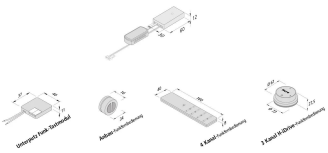

Beschreibung:
Dynamic-Controller 24V Smart System mit beiliegender Anbau Funkfernbedienung schwarz, es können bis zu 7 verschiedene Sender auf einem Controller angelernt werden, die Fernbedienung kann jeweils parallel auf beliebig viele Controller angelernt werden, Anschlussleitung mit zwei LED 24-Steckern und 12-fach Verteiler für die Leuchten

Anschluss:	LED-Trafo DC 24V
Lichtfarbe:	N/A
Energieeffizienzklasse:	N/A
Zeichen:	IP20, SK III
Gewicht:	0,06 kg

Besonderheiten:

- Für Farbwechsel, Dimmen und Schalten
- Je nach Ausführung mit oder ohne Funkfernbedienung
- 24 V DC
- Steckerfertig und optional für jede Neuinstallation oder nachträgliche Erweiterung des bestehenden Systems
- Zum Farbwechsel, Dimmen und Schalten von 24 V Dynamic-Leuchten
- Mit Soft-Off-Funktion
- Mit MultiControl zum Anlernen mehrerer Funk-Sender an einen Controller
- Mit einer Funkfernbedienung können mehrere Funk-Controller parallel angesteuert werden
- Mit Memory-Funktion (nach Netztrennung werden die vorherige Lichtfarbe und Helligkeit wiederhergestellt)
- Schutzart: IP20
- Für Dynamic-Leuchten mit Dynamic-Stecker
- Als notwendiges Zubehör
- Gehäusefarben: Edelstahloptik, Schwarz

Artikel-Nr.:
61500053401

ggf. eingeschränkt verfügbar

HERA LED GARANTIE 5 JAHRE

Verfügbare Ausführungen

Wählen Sie aus den untenstehenden Ausführungen. Die aktuell gewählte ist jeweils farbig unterlegt.

Artikel-Nr.	Bezeichnung	Gehäusefarbe
61500053433	24V Dynamic-Controller Smart System 120W inkl. Einbau Funkfernbedienung edelstahloptik	Edelstahloptik
61500053432	24V Dynamic-Controller Smart System 120W inkl. Einbau-Funkfernbedienung schwarz	Schwarz
61500053431	24V Dynamic-Controller Smart System 120W inkl. Anbau-2-Funkfernbedienung edelstahloptik	Edelstahloptik
61500053430	24V Dynamic-Controller Smart System 120W inkl. Anbau-2 Funkfernbedienung schwarz	Schwarz
61500053403	24V Dynamic-Controller Smart System 120W inkl. 3-Kanal-H-iDrive-Funkfernbedienung	Schwarz
61500053402	24V Dynamic-Controller Smart System 120W inkl. 4-Kanal-Funkfernbedienung	Schwarz
61500053404	24V Dynamic-Controller Smart System 120W inkl. UP Funk-Tast-Modul	Weiß
20805003101	24V Dynamic-Controller Smart System 120W ohne Funkfernbedienung (nur als Erweiterung zu Controllern inkl. Funkfernbedienung)	Weiß
61500053401	24V Dynamic-Controller Smart System 120W mit Funk/Anbau, Batterie	N/A

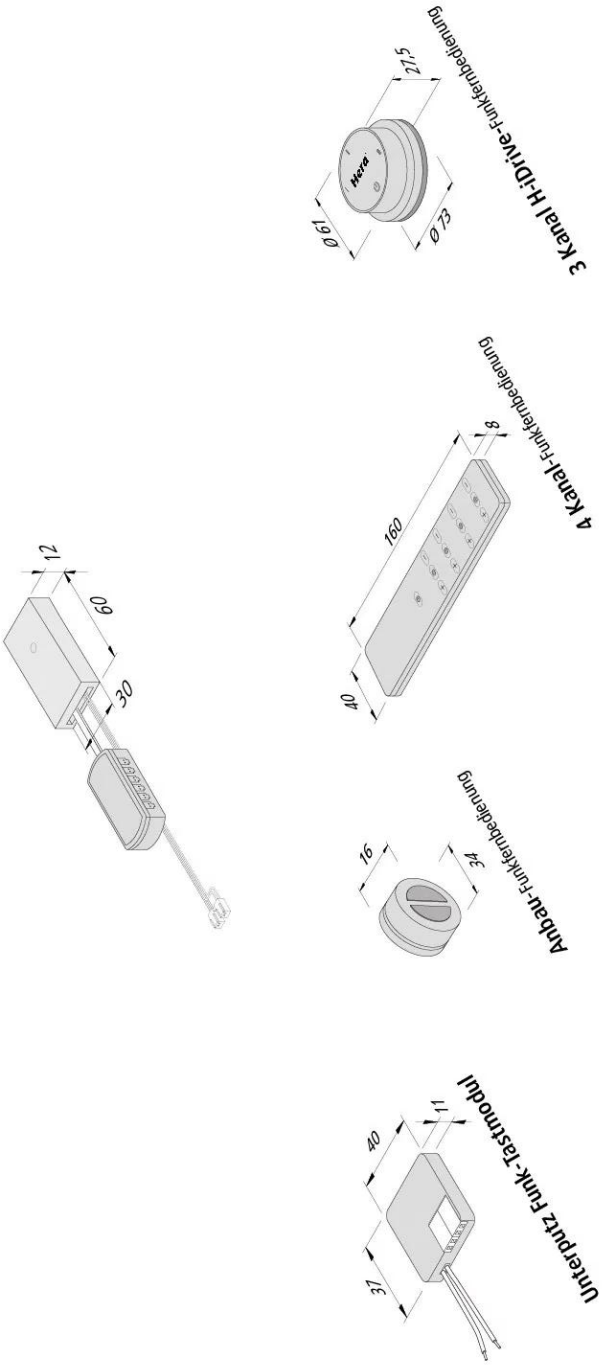
3 Kanal H-iDrive-Funkfernbedienung
21,5
Ø 61
Ø 73
4 Kanal-Funkfernbedienung
8
160
40
12
60
30
Anbau-Funkfernbedienung
16
34
Unterputz Funk-Tastmodul
40
11
37