Q 68 HO

Flat recessed luminaire square Q 68-LED HO 4W ww matt chrome

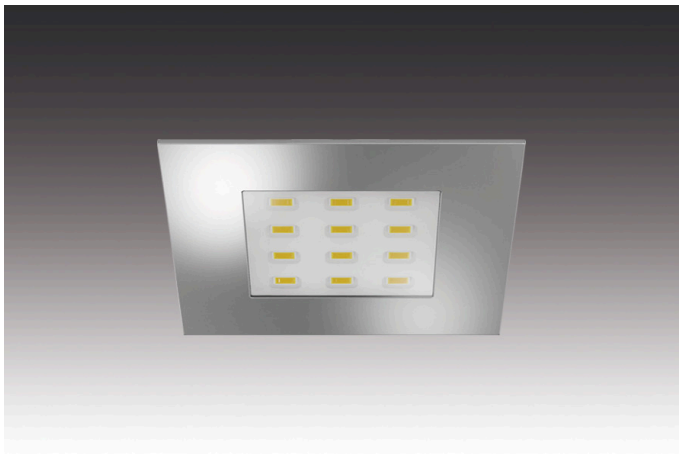

Descripción:
Square recessed LED spotlight for 68mm bore, plastic housing, connecting cable 2.5m with LED 24-plug, light color warm white approx. 3000K, quick and easy installation with snap-in hooks, optional accessories: dimmable transformer with remote control or 1-10V dimmer, mounting spring for a secure hold in lightweight ceilings, surface-mounting ring for installation without mounting hole

Conexión:	LED-Trafo DC 24 V
Vida útil:	L70/B10 >= 40.000 h
Lichtfarbe:	3000 K blanco cálido
Ausstrahlungswinkel:	110°
Eficiencia energética:	LED: 113 lm/W; luminaire: 300 lm (75 lm/W)
Energieeffizienzklasse:	G
Reproducción de colores:	Ra/CRI >= 93
Zeichen:	CE, MM, UL, IP44, SK III
EAN-Nr.:	4051268110228
Gewicht:	0,08 kg

Particularidades:
- flush mounting in 16 mm panels

R 68 HO / Q 68 HO

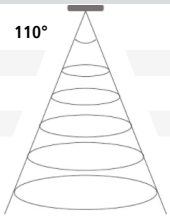

	Ø	ww	nw
0,5m	620	532 lx	532 lx
1,0m	1240	133 lx	133 lx
1,5m	1860	59 lx	59 lx
2,0m	2480	33 lx	33 lx
2,5m	3100	21 lx	21 lx

Agujero

68mm

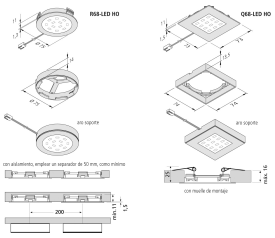

N.º de artículo:
61001263206

disponibilidad restringida probable

Versiones disponibles

Elija uno de los siguientes modelos. El seleccionado actualmente está resaltado.

N.º de artículo	Denominación	Color de la carcasa	Color de la luz
61001263206	Q 68-LED HO 4W ww matt chrome	cromo mate	3000 K blanco cálido
61001263208	Q 68-LED HO 4W ww stainless steel	aspecto acero inoxidable	3000 K blanco cálido
61001263306	Q 68-LED HO 4W nw matt chrome	cromo mate	4000 K blanco neutro
61001263308	Q 68-LED HO 4W nw stainless steel	aspecto acero inoxidable	4000 K blanco neutro
61054933802	set of 3 Q 68-LED HO 4W ww stainless steel	aspecto acero inoxidable	3000 K blanco cálido
61054933803	set of 3 Q 68-LED HO 4W nw stainless steel	aspecto acero inoxidable	4000 K blanco neutro
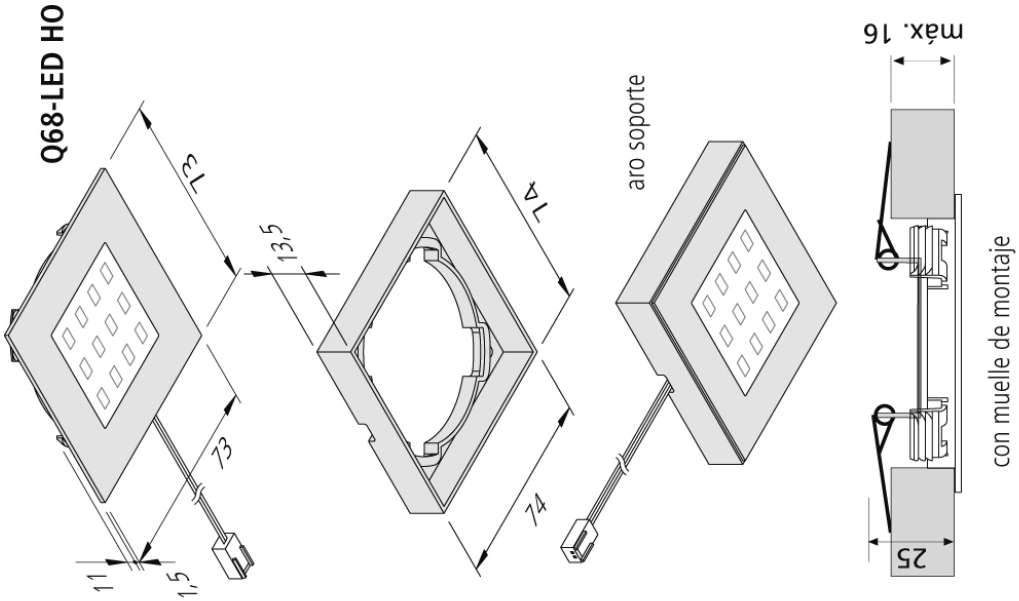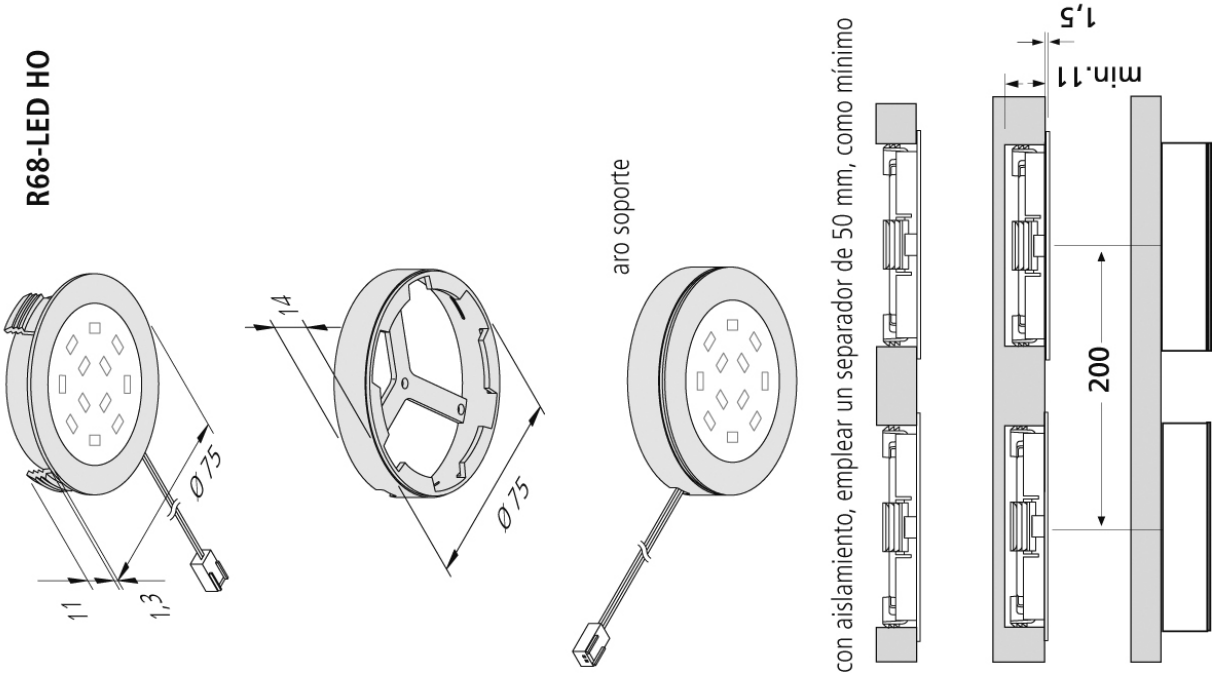
N.º de artículo: 61001263206