Spot - Mono

IP 20 | LED 24

Ajustable individualmente foco de vitrina de aluminio LED Mono Spot 1,5W ww negro





Descripción:
Giratorio- y orientable LED Spot, Altura a 300 mm continuamente ajustable, Carcasa metálica, color de luz blanco cálido aprox. 3000 K, Cable de conexión 2,2 m con Enchufe LED 24, accesorios opcionales: Controlador de regulación con Mando a distancia por radio, 1-10 V, DALI, ZigBee, Sonar o WiFi Control.

Conexión:	LED-Trafo DC 24V
Lichtfarbe:	3000K Blanco cálido
Ausstrahlungswinkel:	38°
Eficiencia energética:	LED: 110 lm/W; Leuchte: 80 lm/m (53 lm/W)
Energieeffizienzklasse:	G
Zeichen:	IP20, SK III
Gewicht:	0,15 kg

Particularidades:

- Altura a 300 mm continuamente ajustable
- 360° giratorio y 300° orientable
- Color de luz: 3000 K blanco cálido
- Cable de conexión 2,2 m con Enchufe LED 24
- Ángulo de apertura 38°
- Tipo de construcción: Spot ?60°
- Transformador LED DC 24 V
- Sistema de conexión: LED 24
- Grado de protección: IP20
- Regulable con un control compatible
- Versión ajustable
- Color de la carcasa: Negro

LED Mono Spot 1,5 W

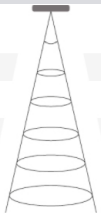

38°	Ø	ww	nw
0,5m	344	436 lx	520 lx
1,0m	689	109 lx	130 lx
1,5m	1033	48 lx	58 lx
2,0m	1377	27 lx	33 lx
2,5m	1722	17 lx	21 lx

Agujero



15mm

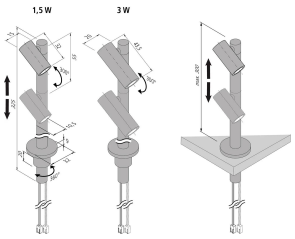

N.° de artículo:
20202780302

disponibilidad restringida probable

HERA GARANTÍA LED 5 AÑOS

Versiones disponibles

Elija uno de los siguientes modelos. El seleccionado actualmente está resaltado.

N.º de artículo	Denominación	Gehäusefarbe	Color de la luz	Eficiencia energética
20202780302	LED Mono Spot 1,5W ww negro	Negro	3000K Blanco cálido	LED: 110 lm/W; Leuchte: 80 lm/m (53 lm/W)
20202780102	LED Mono Spot 1,5W ww aluminio anodizado	Aluminio anodizado	3000K Blanco cálido	LED: 110 lm/W; Leuchte: 80 lm/m (53 lm/W)
20202780303	LED Mono Spot 1,5W nw negro	Negro	4000K Blanco neutro	LED: 110 lm/W; Leuchte: 80 lm/m (53 lm/W)
20202780103	LED Mono Spot 1,5W nw aluminio anodizado	Aluminio anodizado	4000K Blanco neutro	LED: 110 lm/W; Leuchte: 80 lm/m (53 lm/W)
20202790302	LED Mono Spot 3W ww negro	Negro	3000K Blanco cálido	LED: 110 lm/W; Leuchte: 150 lm/m (50 lm/W)
20202790102	LED Mono Spot 3W ww aluminio anodizado	Aluminio anodizado	3000K Blanco cálido	LED: 110 lm/W; Leuchte: 150 lm/m (50 lm/W)
20202790303	LED Mono Spot 3W nw negro	Negro	4000K Blanco neutro	LED: 110 lm/W; Leuchte: 150 lm/m (50 lm/W)
20202790103	LED Mono Spot 3W nw aluminio anodizado	Aluminio anodizado	4000K Blanco neutro	LED: 110 lm/W; Leuchte: 150 lm/m (50 lm/W)

N.º de artículo: 20202780302

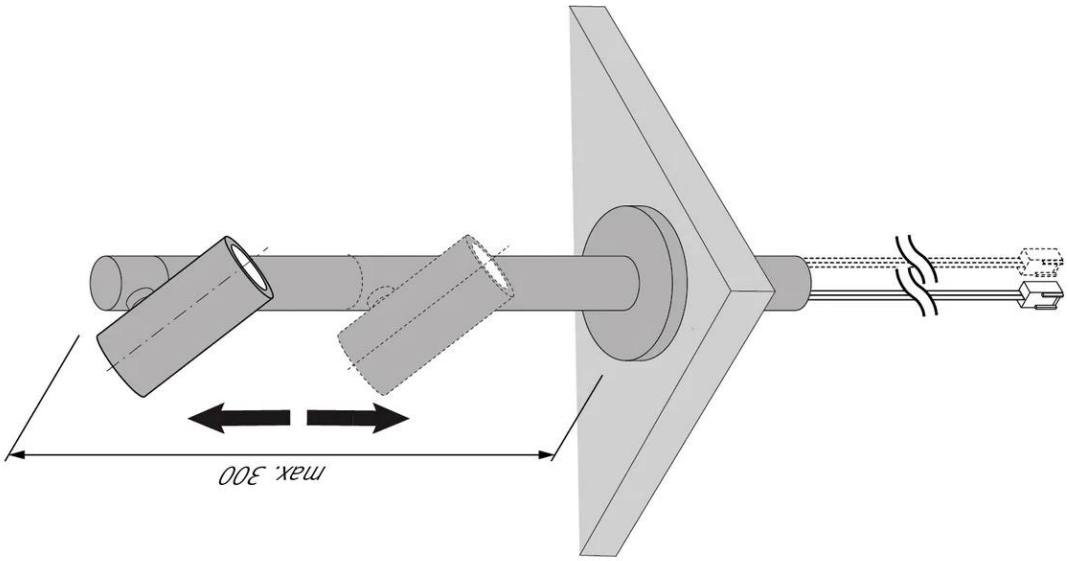

3 W

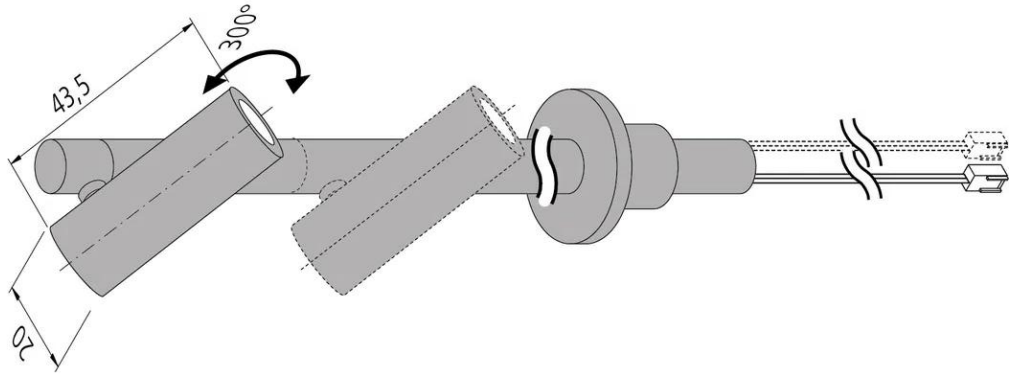

1,5 W

