EcoLite F

luminaria lineal de superficie de 230 V con luz de superficie homogénea LED EcoLite F 600mm 7W nw

Descripción:
Muy compacta LED-Luminaria para 230 V, conector rígido pequeño para una distancia mínima entre luminarias, montaje sencillo mediante la fijación con clips incluida, color de luz blanco neutro aprox. 4000 K, accesorios opcionales como cable de conexión o interconexión horizontal. Color de luz: 4000 K blanco neutro. Incl. Clip de montaje.

Conexión: 220 - 240V / 50 - 60Hz
Lichtfarbe: 4000K Blanco neutro
Eficiencia energética: Leuchte: '' lm/m (‘’ lm/W)
Energieeffizienzklasse: N/A
Gewicht: 0,12 kg

Particularidades:
- Conector rígido para una distancia mínima entre luminarias
- Color de luz: 4000 K blanco neutro
- Incl. Clip de montaje
- Incl. Acoplamiento de conexión
- Tipo de construcción: Linear-Luminaria
- 220–240 V / 50–60 Hz
- Color de la carcasa: Blanco

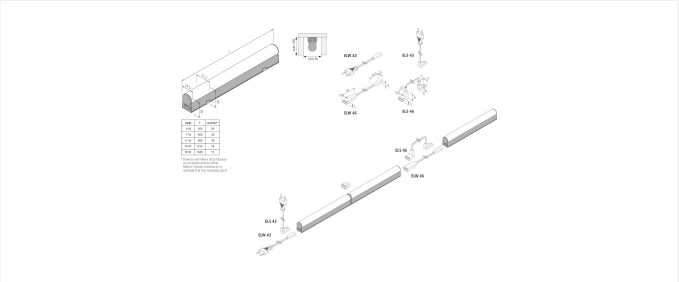

N.º de artículo:
20202980203

artículo disponible en stock

Versiones disponibles

Elija uno de los siguientes modelos. El seleccionado actualmente está resaltado.

N.º de artículo	Denominación	Gehäusefarbe	Color de la luz
20202980102	LED EcoLite F 300mm 4W ww	Aluminio anodizado	3000K Blanco cálido
20202980202	LED EcoLite F 600mm 7W ww	Aluminio anodizado	3000K Blanco cálido
20202980302	LED EcoLite F 900mm 11W ww	Aluminio anodizado	3000K Blanco cálido
20202980402	LED EcoLite F 1150mm 14W ww	Aluminio anodizado	3000K Blanco cálido
20202980502	LED EcoLite F 1440mm 18W ww	Aluminio anodizado	3000K Blanco cálido
20202980103	LED EcoLite F 300mm 4W nw	Aluminio anodizado	4000K Blanco neutro
20202980203	LED EcoLite F 600mm 7W nw	Aluminio anodizado	4000K Blanco neutro
20202980303	LED EcoLite F 900mm 11W nw	Aluminio anodizado	4000K Blanco neutro
20202980403	LED EcoLite F 1150mm 14W nw	Aluminio anodizado	4000K Blanco neutro
20202980503	LED EcoLite F 1440mm 18W nw	Aluminio anodizado	4000K Blanco neutro

N.º de artículo: 20202980203

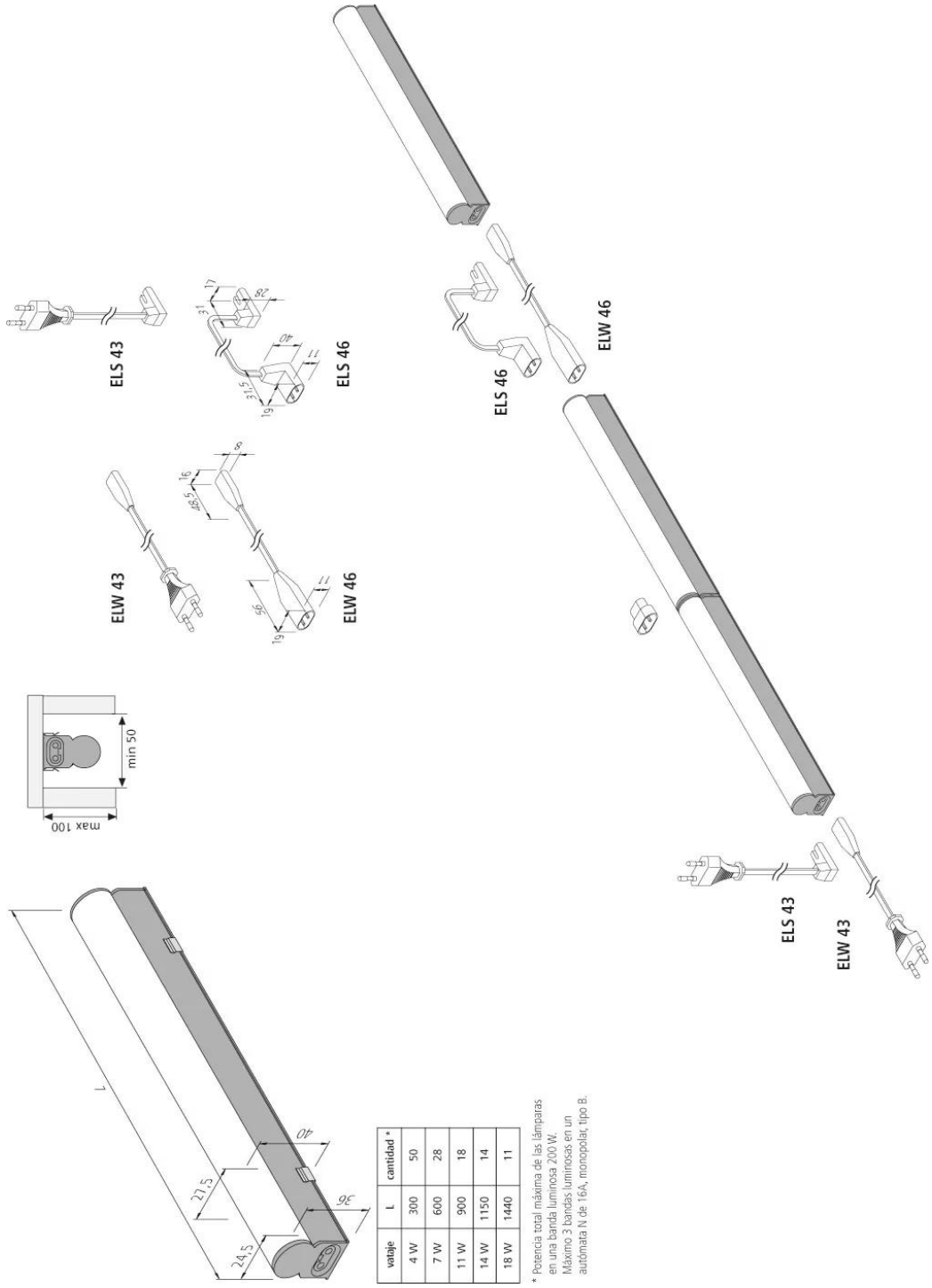

vataje	L	cantidad *
4 W	300	50
7 W	600	28
11 W	900	18
14 W	1150	14
18 W	1440	11

* Potencia total máxima de las lámparas en una banda luminosa 200 W. Máximo 3 bandas luminosas en un autómata N de 16A, monopolar, tipo B.