# EcoLite F HO

IP 20

Ad alta luminosità lampada lineare da superficie 230 V con luce diffusa  LED EcoLite F HO 600mm 8,5W nw

**Descrizione:**
Molto compatta LED-Lampada per 230 V, piccolo connettore rigido per una distanza minima tra gli apparecchi, montaggio semplice mediante il fissaggio a clip incluso, colore della luce bianco neutro circa 4000 K, accessori opzionali come cavo di collegamento orizzontale. Colore della luce: 4000 K bianco neutro. Incl. Clip di montaggio.

**Collegamento:** 220 - 240V / 50 - 60Hz
**Lichtfarbe:** 4000K Bianco neutro
**Ausstrahlungswinkel:** 170°
**Efficienza energetica:** LED: 135 lm/W; Leuchte: 1600 lm/m (110 lm/W)
**Energieeffizienzklasse:** N/A
**Zeichen:** IP20, SK II
**Gewicht:** 0,12 kg

**Particolarità:**
- Connettore rigido per una distanza minima tra gli apparecchi
- Colore della luce: 4000 K bianco neutro
- Incl. Clip di montaggio
- Incl. Giunto di collegamento
- Tipo di costruzione: Linear-Lampada
- 220–240 V / 50–60 Hz
- Grado di protezione: IP20

EcoLite F HO

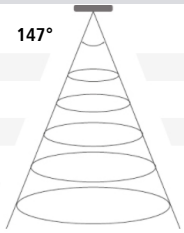


| | Ø | ww | nw |
|---|---|---|---|
| 0,5m | 3376 | 1532 lx | 1656 lx |
| 1,0m | 6752 | 383 lx | 414 lx |
| 1,5m | 10128 | 170lx | 184 lx |
| 2,0m | 13504 | 96 lx | 104 lx |
| 2,5m | 16880 | 61 lx | 66 lx |

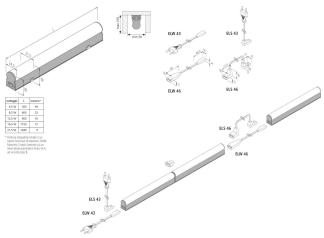

**N. articolo:**
20203260203

eventualmente disponibili in quantità limitata

HERA GARANZIA LED 5 ANNI

## Versioni disponibili

Scegli tra le versioni seguenti. Quella attualmente selezionata è evidenziata a colori.

| N. articolo | Denominazione | Gehäusefarbe |
|---|---|---|
| 20203260102 | LED EcoLite F HO 300mm 4,5W ww | Alluminio anodizzato |
| 20203260202 | LED EcoLite F HO 600mm 8,5W ww | Alluminio anodizzato |
| 20203260302 | LED EcoLite F HO 900mm 12,5W ww | Alluminio anodizzato |
| 20203260402 | LED EcoLite F HO 1150mm 16,5W ww | Alluminio anodizzato |
| 20203260502 | LED EcoLite F HO 1440mm 21,5W ww | Alluminio anodizzato |
| 20203260103 | LED EcoLite F HO 300mm 4,5W nw | Alluminio anodizzato |
| 20203260203 | LED EcoLite F HO 600mm 8,5W nw | Alluminio anodizzato |
| 20203260303 | LED EcoLite F HO 900mm 12,5W nw | Alluminio anodizzato |
| 20203260403 | LED EcoLite F HO 1150mm 16,5W nw | Alluminio anodizzato |
| 20203260503 | LED EcoLite F HO 1440mm 21,5W nw | Alluminio anodizzato |

N. articolo: 20203260203

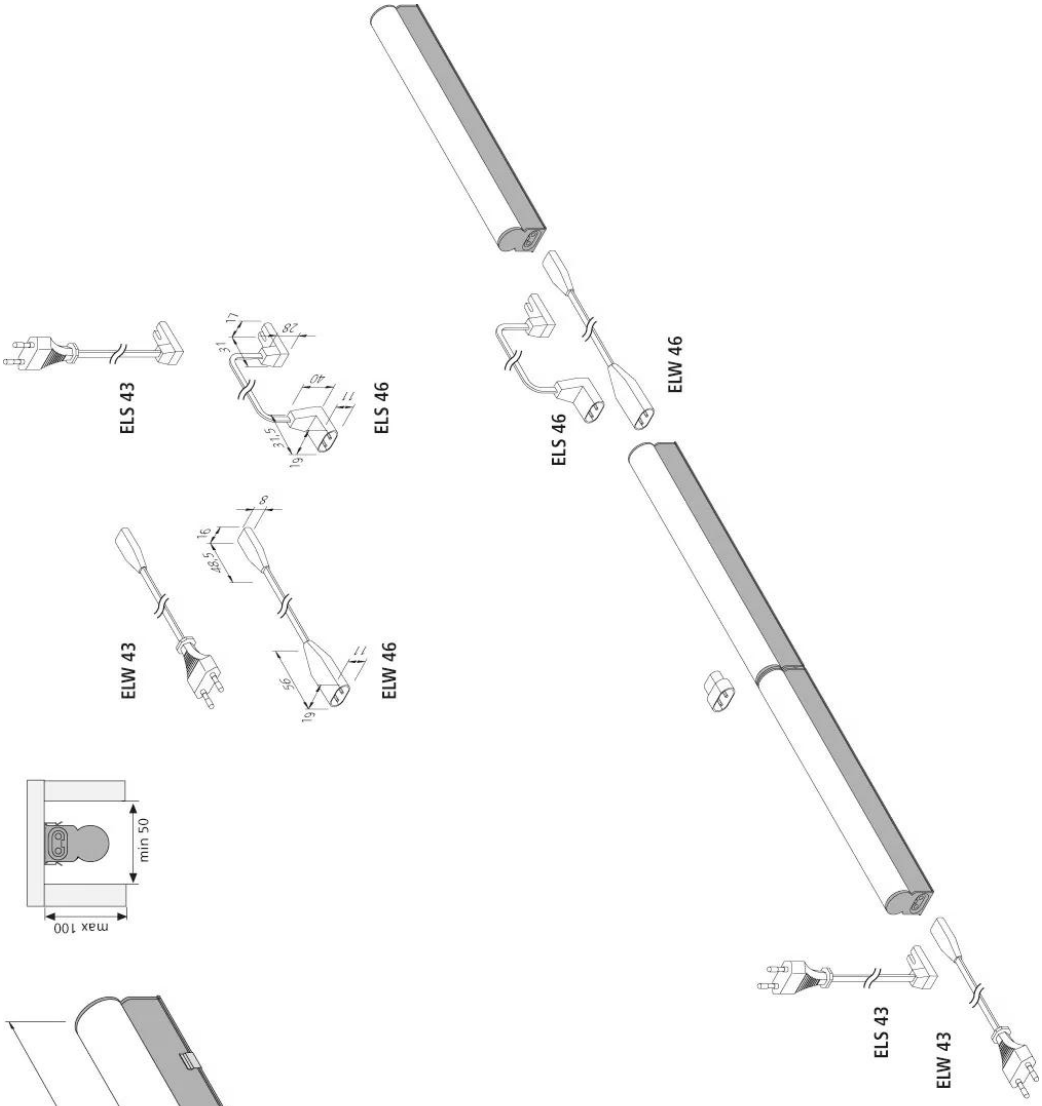


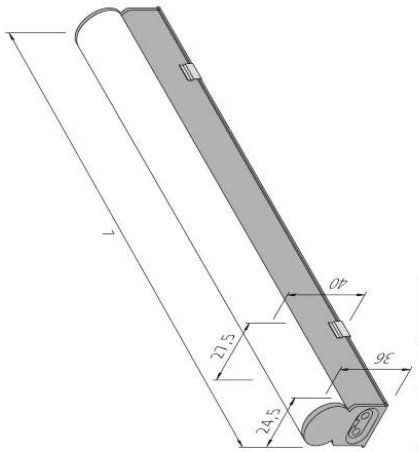


| wattaggio | L | numero* |
|---|---|---|
| 4,5 W | 300 | 44 |
| 8,5 W | 600 | 23 |
| 12,5 W | 900 | 16 |
| 16,5 W | 1150 | 12 |
| 21,5 W | 1440 | 9 |

* Potenza lampadine totale in un nastro luminoso di massimo 200W. Massimo 3 nastri luminosi su un interruttore automatico N da 16 A, ad un polo, tipo B.