ModuLite F

230 V lampada sottopensile da cucina con luce diffusa omogenea LED ModuLite F 300mm 5W nw





Descrizione:
Piatto LED Lampada sottopensile per 230 V, Alloggiamento Alluminio anodizzato, semplice Montaggio (direttamente avvitabile attraverso), con molto piccolo (Spina D= 7,5 mm) Alta tensione-Sistema di connessione di Tyco AMP, colore della luce bianco neutro circa 4000 K, Con interruttore integrato. Colore della luce: 4000 K bianco neutro. Incl. Interruttore // Alluminio anodizzato.

Collegamento: 220 - 240V / 50 - 60Hz
Lichtfarbe: 4000K Bianco neutro
Ausstrahlungswinkel: 120°
Efficienza energetica: LED: 122 lm/W; Leuchte: 1583 lm/m (95 lm/W)
Energieeffizienzklasse: F
Zeichen: IP20, SK II
Gewicht: 0,14 kg

Particolarità:

- Con interruttore integrato
- Colore della luce: 4000 K bianco neutro
- Incl. Interruttore // Alluminio anodizzato
- HVLCS Spina e HVLCS Presa integrato
- Ordinare separatamente i cavi di alimentazione
- Tipo di costruzione: Linear-Lampada
- 220–240 V / 50–60 Hz
- Sistema di connessione: HVLCS
- Colore dell'alloggiamento: Effetto acciaio inox
- Grado di protezione: IP20
- Integrato HVLCS Connessione a innesto nel Alloggiamento per senza distanza Linee luminose (max. 300 W)

ModuLite F

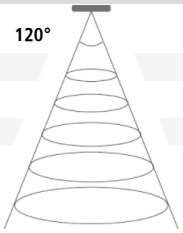

	Ø	ww	nw
0,5m	1732	1720 lx	1800 lx
1,0m	3464	430 lx	450 lx
1,5m	5196	191 lx	200 lx
2,0m	6928	108 lx	113 lx
2,5m	8660	69 lx	72 lx

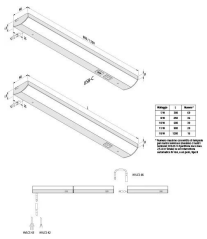

N. articolo:
20202580003

Articoli in stock

HERA GARANZIA LED 5 ANNI

Versioni disponibili

Scegli tra le versioni seguenti. Quella attualmente selezionata è evidenziata a colori.

N. articolo	Denominazione	Gehäusefarbe	Colore della luce
20202580003	LED ModuLite F 300mm 5W nw	Alluminio anodizzato	4000K Bianco neutro
20202580002	LED ModuLite F 300mm 5W ww	Alluminio anodizzato	3000K Bianco caldo
20202580112	LED ModuLite F 450mm 8W ww	Alluminio anodizzato	3000K Bianco caldo
20202580113	LED ModuLite F 450mm 8W nw	Alluminio anodizzato	4000K Bianco neutro
20202580132	LED ModuLite F 450mm 8W ww	Nero	3000K Bianco caldo
20202580133	LED ModuLite F 450mm 8W nw	Nero	4000K Bianco neutro
20202580102	LED ModuLite F 450mm 8W ww	Alluminio anodizzato	3000K Bianco caldo
20202580103	LED ModuLite F 450mm 8W nw	Alluminio anodizzato	4000K Bianco neutro
20202580212	LED ModuLite F 600mm 10W ww	Alluminio anodizzato	3000K Bianco caldo
20202580213	LED ModuLite F 600mm 10W nw	Alluminio anodizzato	4000K Bianco neutro
20202580312	LED ModuLite F 900mm 15W ww	Alluminio anodizzato	3000K Bianco caldo
20202580232	LED ModuLite F 600mm 10W ww	Nero	3000K Bianco caldo
20202580233	LED ModuLite F 600mm 10W nw	Nero	4000K Bianco neutro
20202580202	LED ModuLite F 600mm 10W ww	Alluminio anodizzato	3000K Bianco caldo
20202580203	LED ModuLite F 600mm 10W nw	Alluminio anodizzato	4000K Bianco neutro
20202580313	LED ModuLite F 900mm 15W nw	Alluminio anodizzato	4000K Bianco neutro
20202580332	LED ModuLite F 900mm 15W ww	Nero	3000K Bianco caldo
20202580333	LED ModuLite F 900mm 15W nw	Nero	4000K Bianco neutro
20202580302	LED ModuLite F 900mm 15W ww	Alluminio anodizzato	3000K Bianco caldo
20202580303	LED ModuLite F 900mm 15W nw	Alluminio anodizzato	4000K Bianco neutro
20202580412	LED ModuLite F 1200mm 18W ww	Alluminio anodizzato	3000K Bianco caldo
20202580413	LED ModuLite F 1200mm 18W nw	Alluminio anodizzato	4000K Bianco neutro
20202580432	LED ModuLite F 1200mm 18W ww	Nero	3000K Bianco caldo
20202580433	LED ModuLite F 1200mm 18W nw	Nero	4000K Bianco neutro
20202580402	LED ModuLite F 1200mm 18W ww	Alluminio anodizzato	3000K Bianco caldo
20202580403	LED ModuLite F 1200mm 18W nw	Alluminio anodizzato	4000K Bianco neutro

N. articolo: 20202580003

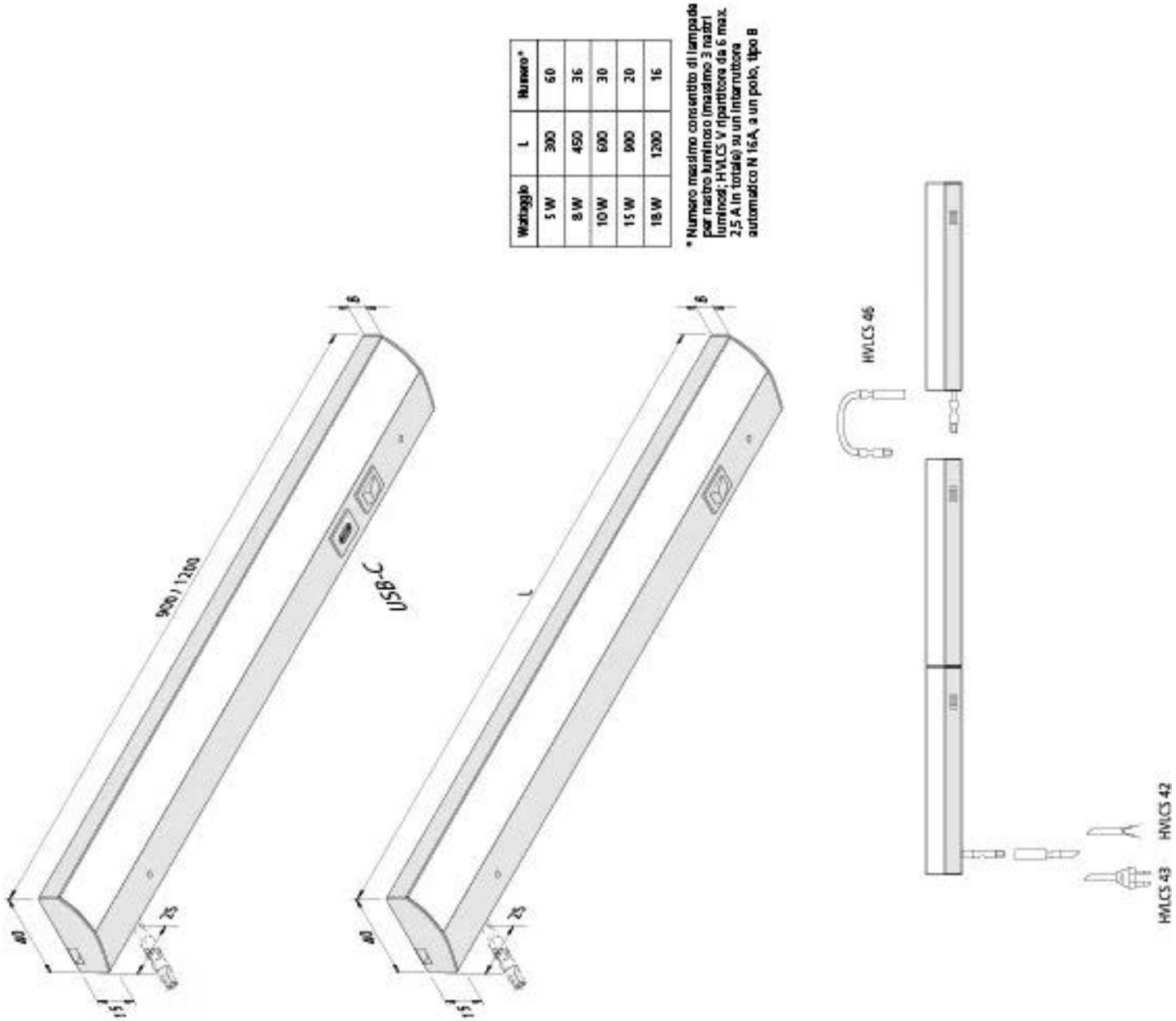

Wattaggio	L	Numero*
5 W	300	60
8 W	450	36
10 W	600	30
15 W	900	20
18 W	1200	16

* Numero massimo consentito di lampade per nastro luminoso (massimo 3 nastri luminosi; HVLCS V ripartitore da 6 max. 2,5 A in totale) su un interruttore automatico N 16A, a un polo, tipo B