EcoLite F HO

IP 20

Ad alta luminosità lampada lineare da superficie 230 V con luce diffusa LED EcoLite F HO 1440mm 21,5W nw

Descrizione:
Molto compatta LED-Lampada per 230 V, piccolo connettore rigido per una distanza minima tra gli apparecchi, montaggio semplice mediante il fissaggio a clip incluso, colore della luce bianco neutro circa 4000 K, accessori opzionali come cavo di collegamento orizzontale. Colore della luce: 4000 K bianco neutro. Incl. Clip di montaggio.

Collegamento: 220 - 240V / 50 - 60Hz
Lichtfarbe: 4000K Bianco neutro
Ausstrahlungswinkel: 170°
Efficienza energetica: LED: 135 lm/W; Leuchte: 1600 lm/m (110 lm/W)
Energieeffizienzklasse: N/A
Zeichen: IP20, SK II
Gewicht: 0,23 kg

Particolarità:
- Connettore rigido per una distanza minima tra gli apparecchi
- Colore della luce: 4000 K bianco neutro
- Incl. Clip di montaggio
- Incl. Giunto di collegamento
- Tipo di costruzione: Linear-Lampada
- 220–240 V / 50–60 Hz
- Grado di protezione: IP20

EcoLite F HO

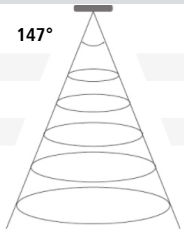

	Ø	ww	nw
0,5m	3376	1532 lx	1656 lx
1,0m	6752	383 lx	414 lx
1,5m	10128	170lx	184 lx
2,0m	13504	96 lx	104 lx
2,5m	16880	61 lx	66 lx

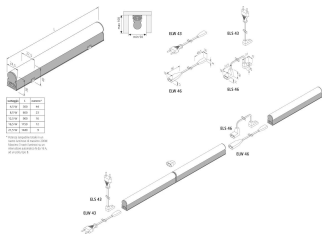

N. articolo:
20203260503

Articoli in stock

HERA GARANZIA LED 5 ANNI

Versioni disponibili

Scegli tra le versioni seguenti. Quella attualmente selezionata è evidenziata a colori.

N. articolo	Denominazione	Gehäusefarbe
20203260102	LED EcoLite F HO 300mm 4,5W ww	Alluminio anodizzato
20203260202	LED EcoLite F HO 600mm 8,5W ww	Alluminio anodizzato
20203260302	LED EcoLite F HO 900mm 12,5W ww	Alluminio anodizzato
20203260402	LED EcoLite F HO 1150mm 16,5W ww	Alluminio anodizzato
20203260502	LED EcoLite F HO 1440mm 21,5W ww	Alluminio anodizzato
20203260103	LED EcoLite F HO 300mm 4,5W nw	Alluminio anodizzato
20203260203	LED EcoLite F HO 600mm 8,5W nw	Alluminio anodizzato
20203260303	LED EcoLite F HO 900mm 12,5W nw	Alluminio anodizzato
20203260403	LED EcoLite F HO 1150mm 16,5W nw	Alluminio anodizzato
20203260503	LED EcoLite F HO 1440mm 21,5W nw	Alluminio anodizzato

N. articolo: 20203260503

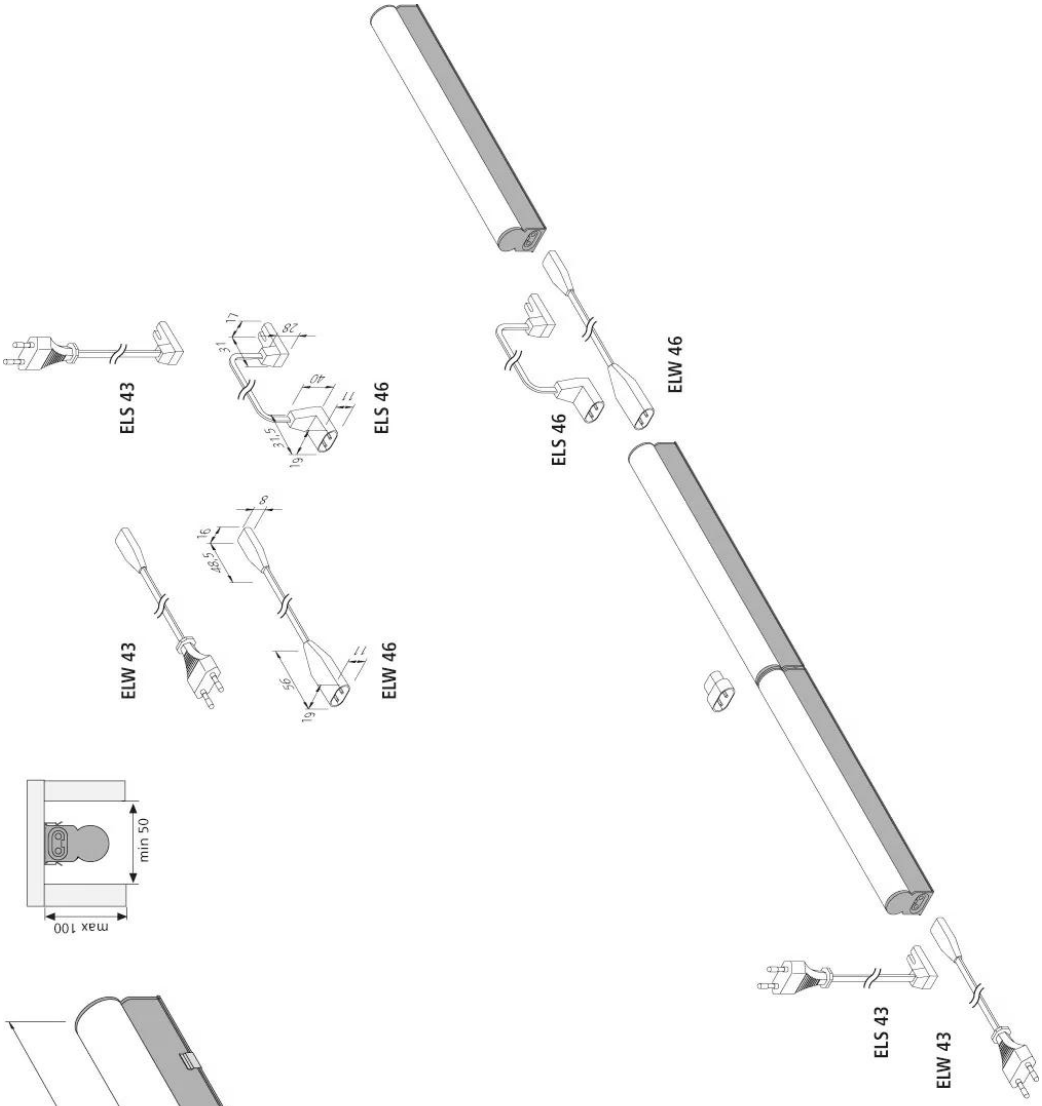

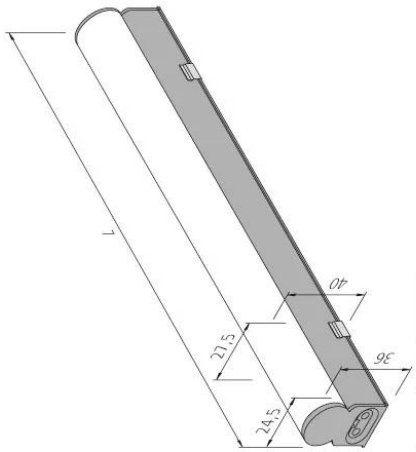

wattaggio	L	numero*
4,5 W	300	44
8,5 W	600	23
12,5 W	900	16
16,5 W	1150	12
21,5 W	1440	9

* Potenza lampadine totale in un nastro luminoso di massimo 200W. Massimo 3 nastri luminosi su un interruttore automatico N da 16 A, ad un polo, tipo B.