EcoLite F

lampada lineare da superficie 230 V con luce diffusa omogenea LED EcoLite F 900mm 11W nw

Descrizione:
Molto compatta LED-Lampada per 230 V, piccolo connettore rigido per una distanza minima tra gli apparecchi, montaggio semplice mediante il fissaggio a clip incluso, colore della luce bianco neutro circa 4000 K, accessori opzionali come cavo di collegamento orizzontale. Colore della luce: 4000 K bianco neutro. Incl. Clip di montaggio.

Collegamento: 220 - 240V / 50 - 60Hz
Lichtfarbe: 4000K Bianco neutro
Efficienza energetica: Leuchte: '' lm/m (" lm/W)
Energieeffizienzklasse: N/A
Gewicht: 0,15 kg

Particolarità:
- Connettore rigido per una distanza minima tra gli apparecchi
- Colore della luce: 4000 K bianco neutro
- Incl. Clip di montaggio
- Incl. Giunto di collegamento
- Tipo di costruzione: Linear-Lampada
- 220–240 V / 50–60 Hz
- Colore dell'alloggiamento: Bianco

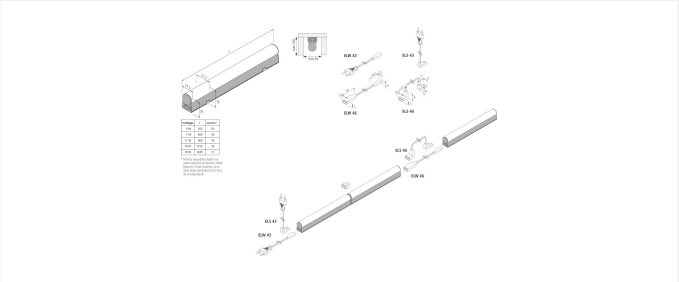

N. articolo:
20202980303

Articoli in stock

Versioni disponibili

Scegli tra le versioni seguenti. Quella attualmente selezionata è evidenziata a colori.

N. articolo	Denominazione	Gehäusefarbe
20202980102	LED EcoLite F 300mm 4W ww	Alluminio anodizzato
20202980202	LED EcoLite F 600mm 7W ww	Alluminio anodizzato
20202980302	LED EcoLite F 900mm 11W ww	Alluminio anodizzato
20202980402	LED EcoLite F 1150mm 14W ww	Alluminio anodizzato
20202980502	LED EcoLite F 1440mm 18W ww	Alluminio anodizzato
20202980103	LED EcoLite F 300mm 4W nw	Alluminio anodizzato
20202980203	LED EcoLite F 600mm 7W nw	Alluminio anodizzato
20202980303	LED EcoLite F 900mm 11W nw	Alluminio anodizzato
20202980403	LED EcoLite F 1150mm 14W nw	Alluminio anodizzato
20202980503	LED EcoLite F 1440mm 18W nw	Alluminio anodizzato

N. articolo: 20202980303

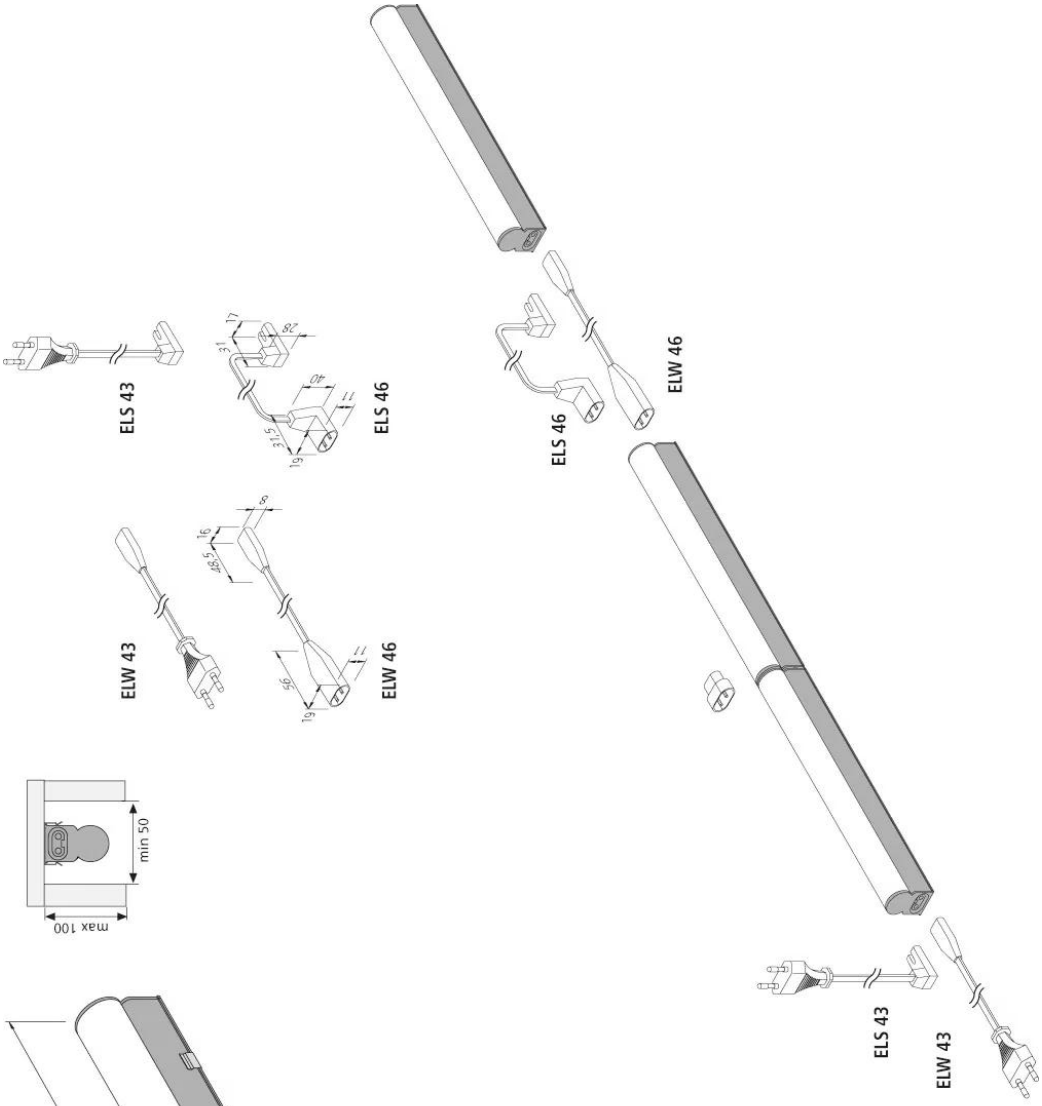

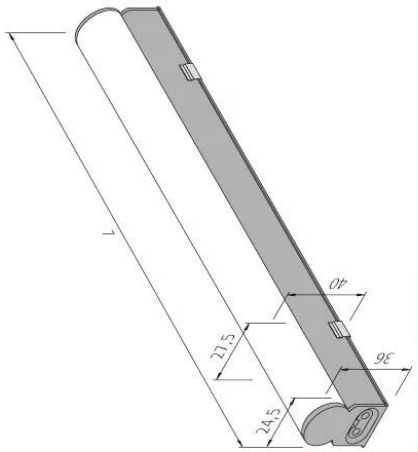

wattaggio	L	numero*
4 W	300	50
7 W	600	28
11 W	900	18
14 W	1150	14
18 W	1440	11

* Potenza lampadine totale in un nastro luminoso di massimo 200W. Massimo 3 nastri luminosi su un interruttore automatico N da 16 A, ad un polo, tipo B.