SlimLite® CS LED

Powerful, 180° rotating 230V aluminium linear luminaire SlimLite CS LED HO+ 895mm 18,0W Meat

Descrizione:
LED linear luminaire for 230V, rotating 180°, rigid connectors for minimum spacing between luminaires, vertical plug-in system allows later removal from the strip light, solid aluminium casing, easy mounting though enclosed clips, many accessories like horizontal or vertical connection line distributor and flush-type sockets with with small (7,5mm diameter) high-voltage plug-in system ready for connection with Tyco AMP, corner mounting clips 45° or angle mounting clips 90°, colour appearance "meat

Collegamento:	220 - 240V / 50 - 60Hz
Durata:	L70/B10 >= 60.000 h
Lichtfarbe:	Meat (colour appearance)
Efficienza energetica:	LED 120 lm/W; luminaire: 1670 lm/m (100 lm/W)
Energieeffizienzklasse:	E
Resa del colore:	Ra/CRI >= 95
Zeichen:	CE, MM, IP20, SK II
EAN-Nr.:	4051268169356
Gewicht:	0,58 kg

Particolarità:

- LEDs rotating 180°
- rigid connectors for minimum spacing between luminaires
- vertical plug-in system allows later removal from the strip light
- many accessories

SlimLite® CS LED HO+

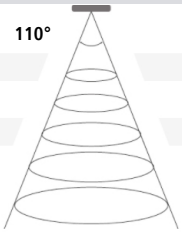

	Ø	xw	ww	nw
0,5m	610	2600 lx	2700 lx	2880 lx
1,0m	1220	650 lx	675 lx	720 lx
1,5m	1830	289 lx	300 lx	320 lx
2,0m	2440	163 lx	169 lx	180 lx
2,5m	3050	104 lx	108 lx	115 lx

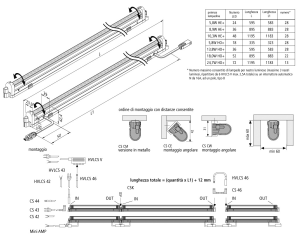

N. articolo:
61001292205

eventualmente disponibili in quantità limitata

Versioni disponibili

Scegli tra le versioni seguenti. Quella attualmente selezionata è evidenziata a colori.

N. articolo	Denominazione	Colore della luce
61001292105	SlimLite CS LED HO+ 595mm 13,8W Meat	carne (colore di luce speciale)
61001292205	SlimLite CS LED HO+ 895mm 18,0W Meat	carne (colore di luce speciale)
61001292305	SlimLite CS LED HO+ 1195mm 24,7W Meat	carne (colore di luce speciale)
61001292004	SlimLite CS LED HO+ 335mm 5,8W xw	2700 K bianco extra caldo
61001292104	SlimLite CS LED HO+ 595mm 13,8W xw	2700 K bianco extra caldo
61001292204	SlimLite CS LED HO+ 895mm 18,0W xw	2700 K bianco extra caldo
61001292304	SlimLite CS LED HO+ 1195mm 24,7W xw	2700 K bianco extra caldo
61001292002	SlimLite CS LED HO+ 335mm 5,8W ww	3000 K bianco caldo
61001292102	SlimLite CS LED HO+ 595mm 13,8W ww	3000 K bianco caldo
61001292202	SlimLite CS LED HO+ 895mm 18,0W ww	3000 K bianco caldo
61001292302	SlimLite CS LED HO+ 1195mm 24,7W ww	3000 K bianco caldo
61001292001	SlimLite CS LED HO+ 335mm 5,8W nw	4000 K bianco neutro
61001292101	SlimLite CS LED HO+ 595mm 13,8W nw	4000 K bianco neutro
61001292201	SlimLite CS LED HO+ 895mm 18,0W nw	4000 K bianco neutro
61001292301	SlimLite CS LED HO+ 1195mm 24,7W nw	4000 K bianco neutro

N. articolo: 61001292205

potenza lampadina	Numero LED	Lunghezza L	Lunghezza L1	numero*
5,8W HE+	24	595	583	28
8,9W HE+	36	895	883	28
10,3W HE+	48	1195	1183	28
5,8W HO+	18	335	323	28
13,8W HO+	36	595	583	28
18,0W HO+	52	895	883	22
24,7W HO+	72	1195	1183	13
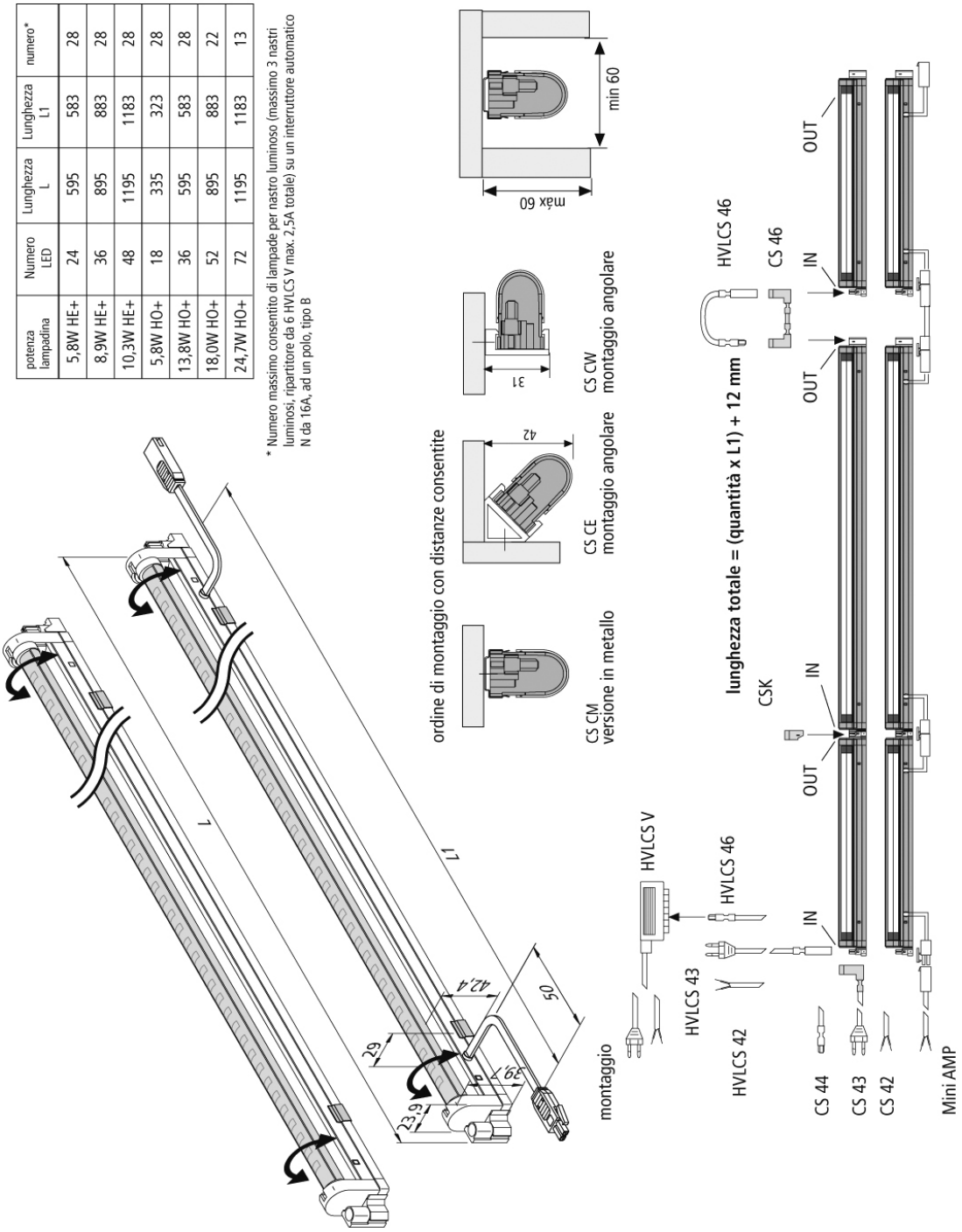
* Numero massimo consentito di lampade per nastro luminoso (massimo 3 nastri luminosi, ripartitore da 6 HVLCS V max. 2,5A totale) su un interruttore automatico N da 16A, ad un polo, tipo B