IN-Stick HR

Powerful aluminium recessed luminaire with reflector LED IN-Stick HR 330mm 7,5W nw

Descrizione:
Flat recessed LED luminaire with homogeneous planar light for milling groove 20mm wide and 12mm deep, housing aluminum, supply cable 2.5m with LED 24 plug, colour appearance nw (neutral white) approx. 4000K, optional accessories: dim controller with remote control, DALI or 1-10V

Collegamento:	LED-Trafo DC 24 V
Durata:	L70/B10 >= 60.000 h
Lichtfarbe:	4000 K bianco neutro
Ausstrahlungswinkel:	100°
Efficienza energetica:	LED 113 lm/W; luminaire: 1342 lm/m (54 lm/W)
Energieeffizienzklasse:	G
Resa del colore:	Ra/CRI >= 95
Zeichen:	CE, MM, IP44, SK III
EAN-Nr.:	4051268112307
Gewicht:	0,145 kg

Particolarità:
- only 12 mm depth of the groove
- version HR with reflector for asymmetrical illumination

IN-Stick HR

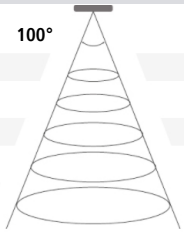

	Ø	ww	nw
0,5m	560	2640 lx	2720 lx
1,0m	1120	660 lx	680 lx
1,5m	1680	293 lx	302 lx
2,0m	2240	165 lx	170 lx
2,5m	2800	106 lx	109 lx

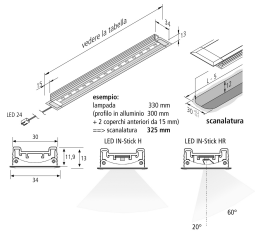

N. articolo:
61001412101

eventualmente disponibili in quantità limitata

Versioni disponibili

Scegli tra le versioni seguenti. Quella attualmente selezionata è evidenziata a colori.

N. articolo	Denominazione	Colore della luce
61001412102	LED IN-Stick HR 330mm 7,5W ww	3000 K bianco caldo
61001412202	LED IN-Stick HR 530mm 12,5W ww	3000 K bianco caldo
61001412302	LED IN-Stick HR 830mm 20,0W ww	3000 K bianco caldo
61001412402	LED IN-Stick HR 1130mm 27,5W ww	3000 K bianco caldo
61001412101	LED IN-Stick HR 330mm 7,5W nw	4000 K bianco neutro
61001412201	LED IN-Stick HR 530mm 12,5W nw	4000 K bianco neutro
61001412301	LED IN-Stick HR 830mm 20,0W nw	4000 K bianco neutro
61001412401	LED IN-Stick HR 1130mm 27,5W nw	4000 K bianco neutro
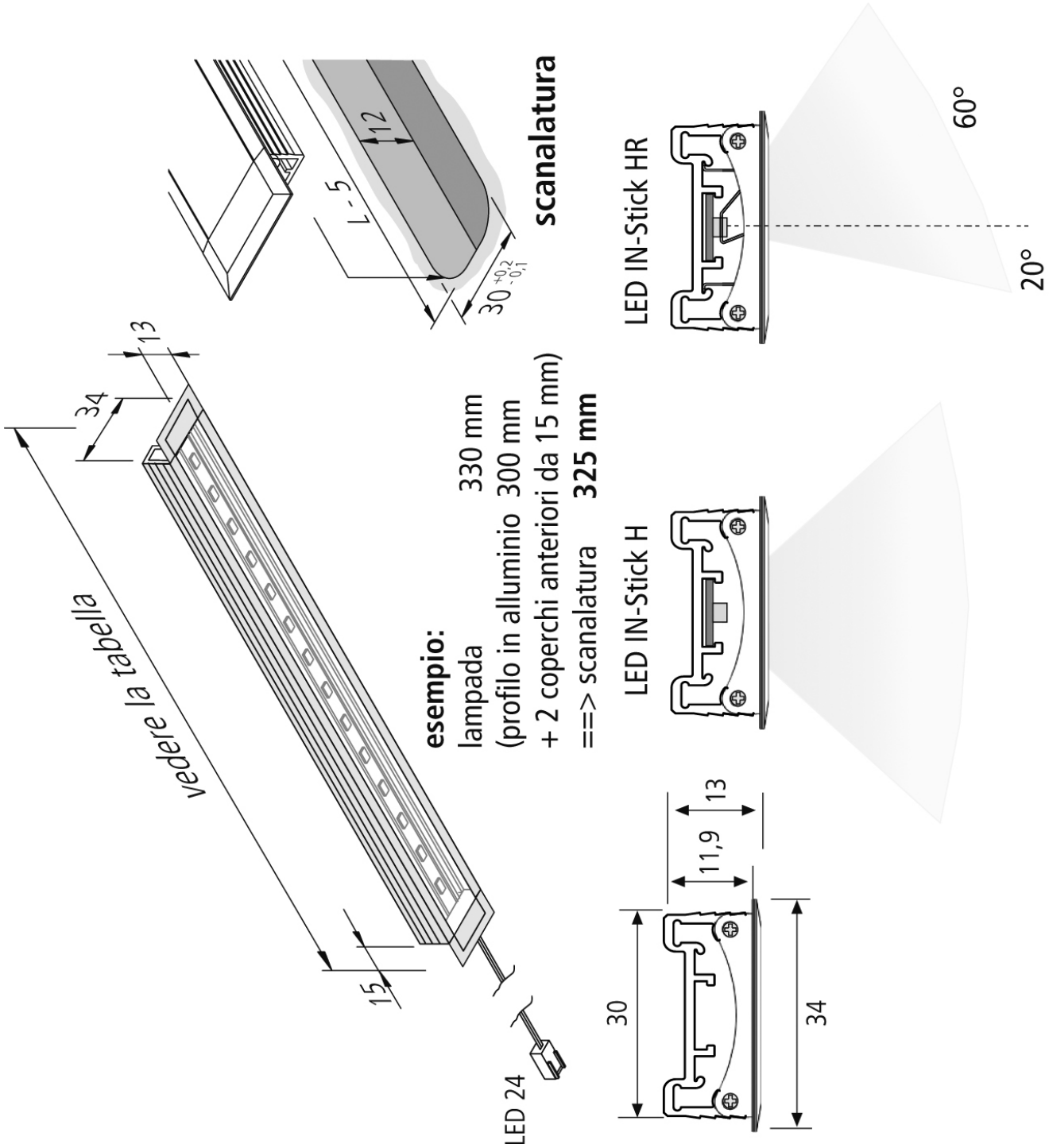
N. articolo: 61001412101