LED Track 24V

IP 20 | LED 24

Compatto, Ruotabile e orientabile faretto su binario LED Track Point S 1,5W cw nero

Descrizione:
LED-Vitrinenleuchte per Binario elettrificato, colore della luce bianco freddo circa 5000 K, Accessori: Alimentatore, Connettore lineare, Connettore angolare, Tappo terminale, Boccola di montaggio per libero verticali Utilizzo il Binario in una Vetrina in vetro, Supporto per ripiano in vetro, mediante le Komination diversi Colori della luce e il semplice Riposizionamento possono diversi Materiali con il corretta Licht in Scena messi vengono.

Collegamento: LED-Trafo DC 24V
Lichtfarbe: 5000K Bianco freddo
Ausstrahlungswinkel: 10° - 30°
Efficienza energetica: LED: 88 lm/W; Leuchte: 80 lm/m (53 lm/W)
Energieeffizienzklasse: N/A
Zeichen: IP20, SK III
Gewicht: 0,05 kg

Particolarità:
- Adattatore per Alimentazione elettrica anderer Lampade Pagina [287258]
- Colore della luce: 5000 K bianco freddo
- Angolo di emissione 10° (30° Lente incluso)
- Tipo di costruzione: Striscia LED flessibile
- Trasformatore LED DC 24 V
- Sistema di connessione: LED 24
- Grado di protezione: IP20
- Potenza: max. 60 W per Alimentatore
- Colore dell'alloggiamento: Nero

Perforazione

20mm

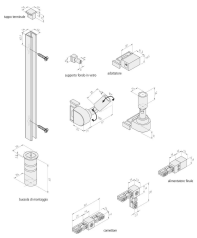

N. articolo:
20202560301

eventualmente disponibili in quantità limitata

HERA GARANZIA LED 5 ANNI

Versioni disponibili

Scegli tra le versioni seguenti. Quella attualmente selezionata è evidenziata a colori.

N. articolo	Denominazione	Gehäusefarbe	Colore della luce
20202560302	LED Track Point S 1,5W ww nero	Nero	3000K Bianco caldo
20202560702	LED Track Point S 1,5W ww alluminio anodizzato	Alluminio anodizzato	3000K Bianco caldo
20202560303	LED Track Point S 1,5W nw nero	Nero	3000K Bianco caldo
20202560703	LED Track Point S 1,5W nw alluminio anodizzato	Alluminio anodizzato	3000K Bianco caldo
20202560301	LED Track Point S 1,5W cw nero	Nero	5000K Bianco freddo
20202560701	LED Track Point S 1,5W cw alluminio anodizzato	Alluminio anodizzato	5000K Bianco freddo
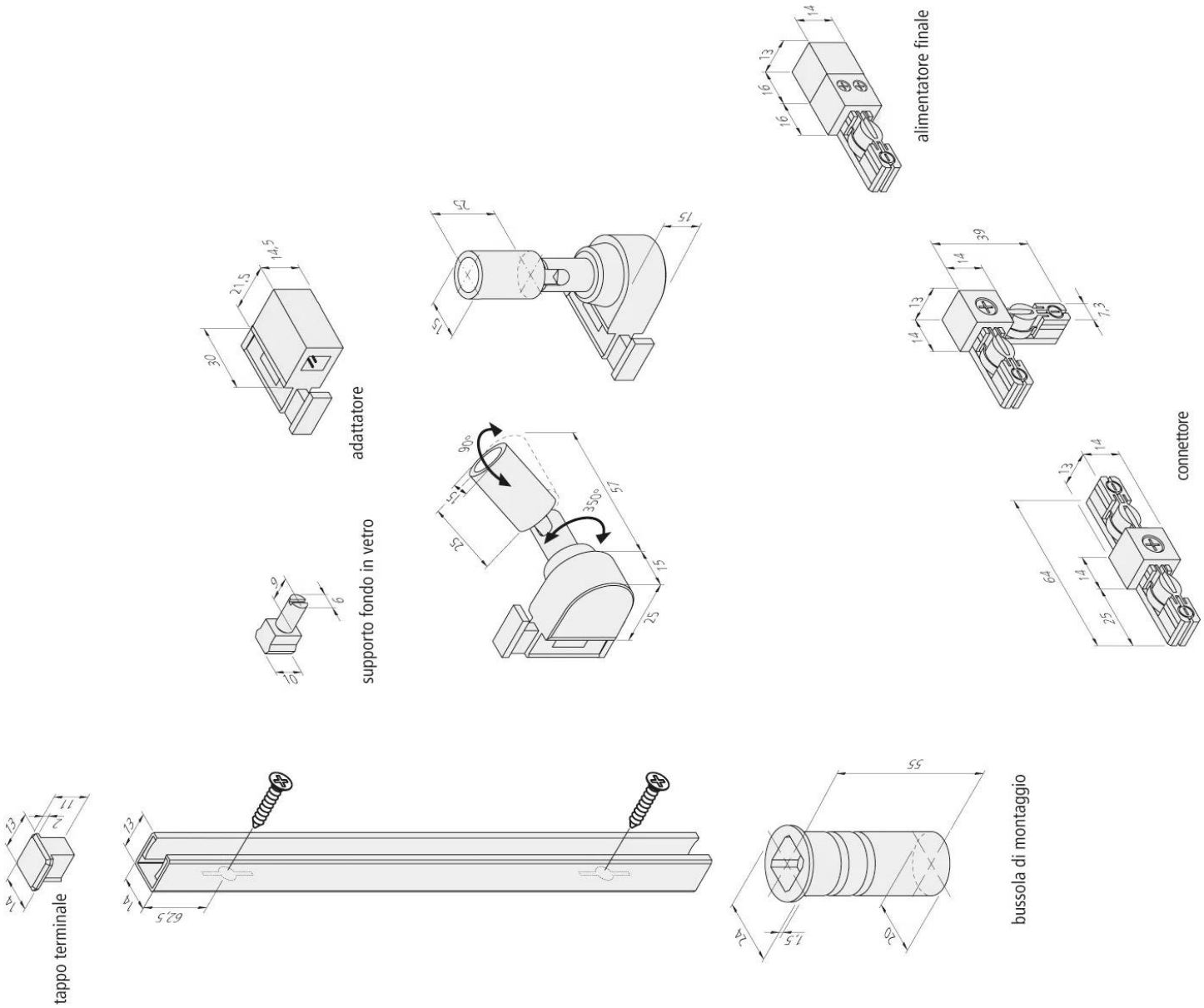
N. articolo: 20202560301