U-Pad F

IP 20 | LED 24

Design lampada sottopensile da cucina con omogenear superficie luminosa 5er Set U-Pad F 6,5W nw nero con dimmer + trasformatore 40W





Descrizione:
5er Set U-Pad F 6,5 W nw Nero con Dimmer + Trasformatore 40 W per un'illuminazione uniforme di mobili, scaffali o oggetti. Versione: Trasformatore LED DC 24 V, Sistema di connessione LED 24, IP20. Colore della luce: 4000 K bianco neutro. Cavo di collegamento 2,5 m con Spina LED 24.

Collegamento: LED-Trafo DC 24V
Lichtfarbe: 4000K Bianco neutro
Ausstrahlungswinkel: 115°
Efficienza energetica: Leuchte: 210 lm/m (34 lm/W)
Energieeffizienzklasse: G
Zeichen: IP20, SK III
Gewicht: 1,21 kg

Particolarità:

- Nel Set dimmerabile con comando senza contatto IR-Dimmer (per Commutare e Dimmerare) con Funzione memoria (dopo Disconnessione dalla rete viene il precedente Livello di dimmerazione ripristinata)
- Colore della luce: 4000 K bianco neutro
- Cavo di collegamento 2,5 m con Spina LED 24
- Incl. Trasformatore
- Tipo di costruzione: Faretto ad ampio fascio >80°
- Trasformatore LED DC 24 V
- Sistema di connessione: LED 24
- Grado di protezione: IP20
- Dimmerabile con comando compatibile
- Colore dell'alloggiamento: Nero

U-Pad F

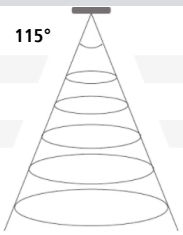

115°	Ø	ww	nw
0,5m	1570 272 lx 324 lx		
1,0m	3139	68 lx	81 lx
1,5m	4709	30 lx	36 lx
2,0m	6279	17 lx	20 lx
2,5m	7848	11 lx	13 lx

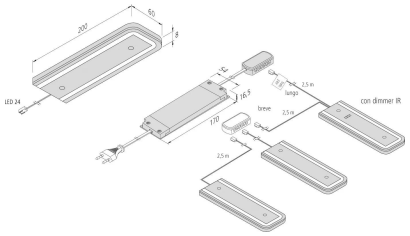

N. articolo:
20203315303

eventualmente disponibili in quantità limitata

HERA GARANZIA LED 5 ANNI

Versioni disponibili

Scegli tra le versioni seguenti. Quella attualmente selezionata è evidenziata a colori.

N. articolo	Denominazione	Gehäusefarbe	Colore della luce
20203310302	U-Pad F 6,5W ww nero	Nero	3000K Bianco caldo
20203310303	U-Pad F 6,5W ww nero	Nero	4000K Bianco neutro
20203310312	U-Pad F 6,5W ww nero con dimmer	Nero	3000K Bianco caldo
20203310313	U-Pad F 6,5W nw nero con dimmer	Nero	4000K Bianco neutro
20203312302	2er Set U-Pad F 6,5W ww nero con dimmer + trasformatore 20W	Nero	3000K Bianco caldo
20203312303	2er Set U-Pad F 6,5W nw nero con dimmer + trasformatore 20W	Nero	4000K Bianco neutro
20203313302	3er Set U-Pad F 6,5W ww nero con dimmer + trasformatore 40W	Nero	3000K Bianco caldo
20203313303	3er Set U-Pad F 6,5W nw nero con dimmer + trasformatore 40W	Nero	4000K Bianco neutro
20203315302	5er Set U-Pad F 6,5W ww nero con dimmer + trasformatore 40W	Nero	3000K Bianco caldo
20203315303	5er Set U-Pad F 6,5W nw nero con dimmer + trasformatore 40W	Nero	4000K Bianco neutro

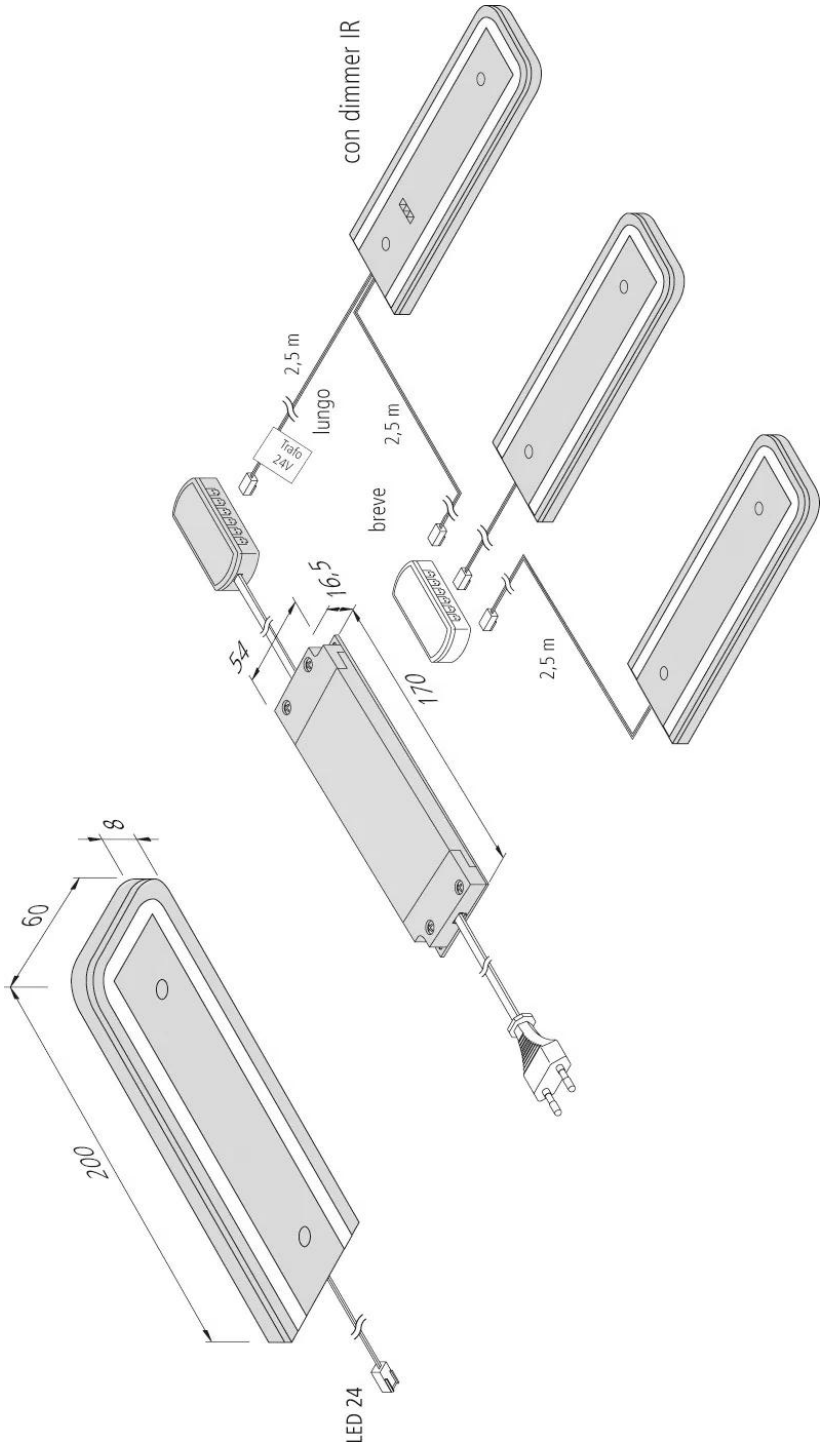
con dimmer IR
2,5 m
lungo
Trafo 24V
2,5 m
breve
2,5 m
16,5
54
170
8
60
200
LED 24