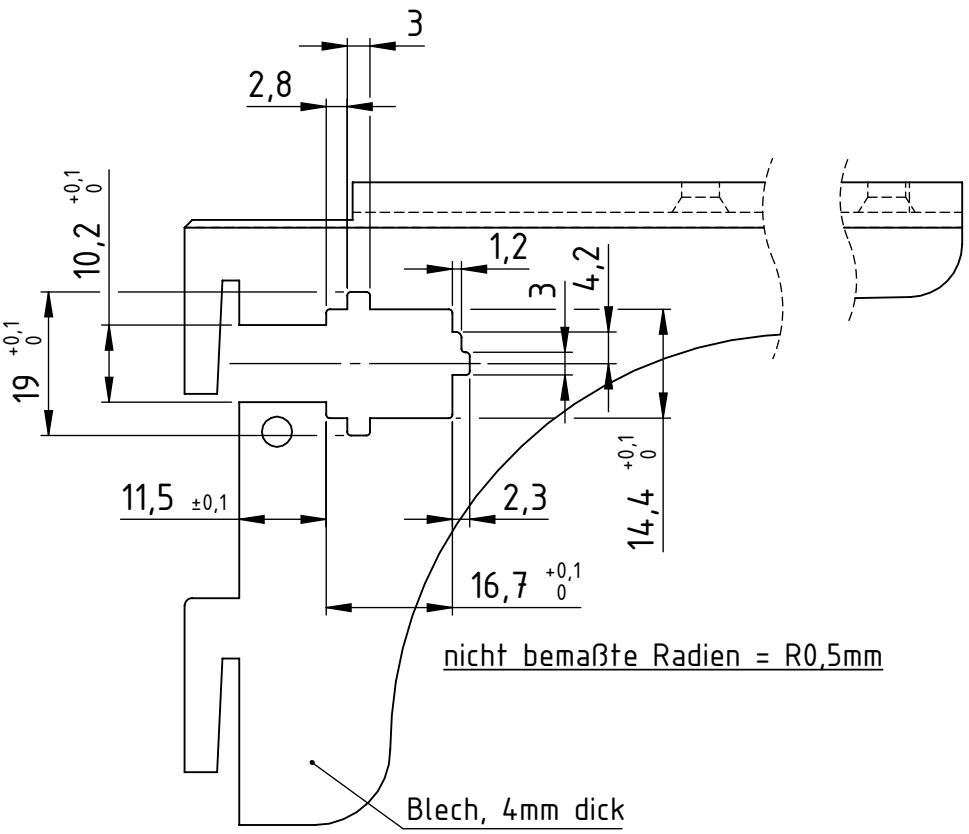

Index	Änderung	Datum	Name

Hera

Oberfläche: .

Werkstoff, Abmessung: .

Maße ohne Toleranzangabe nach DIN ISO 2768-1 m

über	6	30	120
bis 6	30	120	400
±0.1	±0.2	±0.3	±0.5

Form- u. Lagetoleranz n. DIN ISO 2768-2 K

	Datum	Name
Bearb.	10.12.19	R. Schnier
Gepr.		
Norm		

Benennung: Ausschnitt für Clip-Adapter

Maßstab: 1:1

Artikel-Nr.: .

Projekt: VG 2619 PS-Mini

Zeichnungs Nr: SC 22-271

Europ Proj

geplottet am: 10.12.2019 Gewicht:

Schutzvermerk ISO 16016 beachten

Blatt 1 von 1 | SolidWorks Zeichnung | Maße in mm | DIN A4