EcoLite F HO+

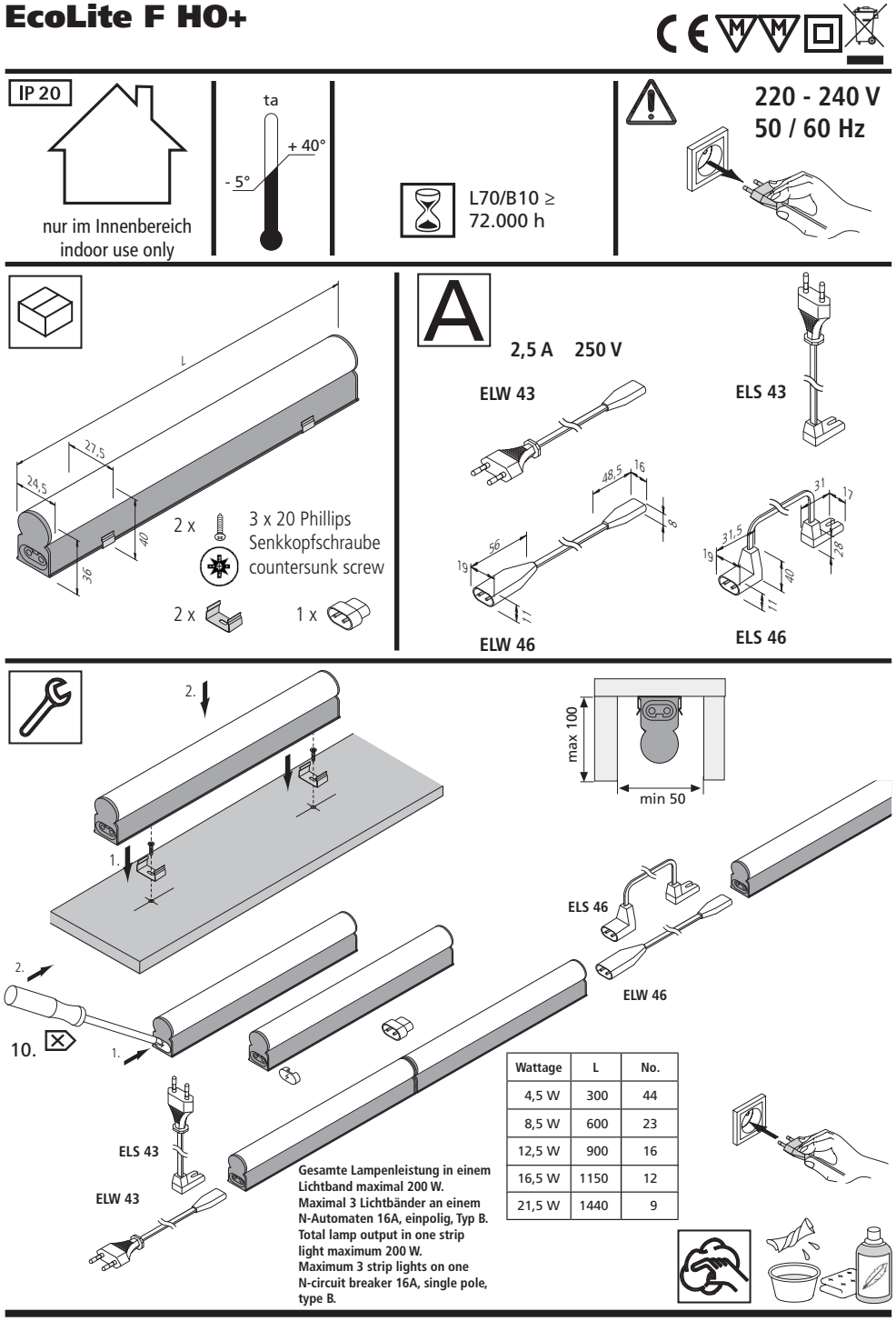

Wattage	L	No.
4,5 W	300	44
8,5 W	600	23
12,5 W	900	16
16,5 W	1150	12
21,5 W	1440	9

22601040612 30.09.2025

Montage- und Bedienungsanleitung

Hera LED Linienleuchte
Typ EcoLite F HO+

Bestimmungsgemäße Verwendung

LED Linienleuchte für 220 - 240 V. Starre Verbinder für minimale Leuchtenabstände. Nur für den Betrieb im Innenbereich geeignet.

1. **Vor Durchführung sämtlicher Arbeiten an der Leuchte muss diese vom Netz getrennt werden.**
2. **Beim Austausch von defekten Teilen dürfen nur Originalteile verwendet werden.**
3. **Die Einbauabstände müssen eingehalten werden. Bei Nichtbeachtung besteht Überhitzungsgefahr.**
4. **Alle Steckverbindungen immer bis zum Anschlag einführen.**
5. **Die Lichtquelle dieser Leuchte ist nicht ersetzbar; wenn die Lichtquelle ihr Lebensdauerende erreicht hat, ist die gesamte Leuchte zu ersetzen. Vorsicht, Gefahr des elektrischen Schlags.**
6. **Die Leuchte nicht demontieren da das Licht der Leuchtdioden das menschliche Auge verletzen kann.**
7. **Ein fester Netzanschluß darf nur vom Fachmann erstellt werden. Wenn die äußere flexible Leitung dieser Leuchte beschädigt ist, darf sie nur durch eine spezielle Leitung oder durch eine Leitung ersetzt werden, die ausschließlich über den Hersteller oder seinen Servicevertreter erhältlich ist.**
8. **Gesamte Lampenleistung in einem Lichtband maximal 200 W.**
9. **Maximal 3 Lichtbänder an einem N-Automaten 16A, einpolig, Typ B.**
10. **Für den Aufbau von Lichtbändern stehen steckbare starre oder flexible Verbinder zur Verfügung. Dazu die Abdeckung am Ausgang entfernen. Bei der letzten Leuchte im Lichtband die Abdeckung in der Leuchte belassen.**

erhältliches Zubehör:
- Netzanschlussleitung ELW 43 oder ELS 43
- Verbindungsleitung ELW 46 oder ELS 46

Entsorgen Sie elektrische Geräte nicht im Hausmüll, nutzen Sie die Sammelstellen in Ihrer Gemeinde. Wenn Sie das Gerät durch ein neues ersetzen, ist der Verkäufer gesetzlich verpflichtet, das alte mindestens kostenlos zur Entsorgung entgegenzunehmen.

Nachdruck auch auszugsweise verboten.
Erklärung der Symbole: http://www.hera-online.de/de/fachliches.html

Assembly and operating Instructions

Hera LED Linear Luminaire
Type EcoLite F HO+

Intended use

LED linear luminaire for 220 - 240 V. Rigid connectors for minimum distances. This product is for indoor use only.

1. **Turn the power off before carry out any work with the luminaire (and turn it on after that).**
2. **Faulty parts should only be replaced with original parts.**
3. **The specified installation distances must be maintained. This warning must be observed to avoid the risk of overheating.**
4. **Always fully insert all plug connections.**
5. **The light source of this luminaire is not replaceable; when the light source reaches its end of life the whole luminaire must be replaced. Caution, risk of electric shock.**
6. **Do not disassemble the luminaire as the light diode can cause damage to the eyes.**
7. **Permanent connection to the mains may only be carried out by a qualified electrician. If the external flexible cable or cord of this luminaire is damaged, it must be replaced by a special cord or cord exclusively available from the manufacturer or his service agent.**
8. **Total lamp output in one strip light maximum 200 W.**
9. **Maximum 3 strip lights on one N-circuit breaker 16A, single pole, type B.**
10. **The connection for lighting rows can be established either with the rigid or flexible connectors. Remove the cover from the OUT. Let the cover in place for the last luminaire in a lighting row.**

available accessories:
- mains cable ELW 43 or ELS 43
- connecting cable ELW 46 or ELW 46

Do not dispose of electrical appliances in household waste, use separate collection facilities. When replacing old appliances with new ones, the retailer is obliged by law to accept to take back your old appliance for disposal free of charge.

Reproduction of this document in whole or part is forbidden.
Explanation of the Symbols: http://www.hera-online.de/en/technical-information.html

Hera GmbH & Co. KG
Dieselstraße 9
32130 Enger / Germany