Montage- und Bedienungsanleitung

Hera LED Einbauleuchte
Typ FQ 68-LED

4 W / 24 V DC

IP 44 bei Sacklochbohrung

Bestimmungsgemäße Verwendung

Flache LED-Einbauleuchte mit homogenem Flächenlicht für die 68er Bohrung. Als Möbelleuchte gemäß VDE 0710 Teil 14/04.82 zum Einbau in Möbel zugelassen. Nur für den Betrieb im Innenbereich geeignet.

1. **Die Montage und Demontage darf nur im spannungslosen Zustand durchgeführt werden!**
2. **Beim Austausch von defekten Teilen dürfen nur Originalteile verwendet werden.**
3. **Das Leuchtmittel besteht aus nicht-wechselbaren Leuchtdioden (LED). Die Leuchte nicht demontieren da das Licht der Leuchtdioden das menschliche Auge verletzen kann.**
4. **Die hohe Lebensdauer der Leuchtdioden (min. 30.000 Stunden bzw. ca. 3,5 Jahre bei ununterbrochener Leuchtdauer) macht einen Leuchtmittelwechsel nicht erforderlich.**
5. **Nur zum Anschluss an Hera LED Trafos 24V mit einer Ausgangsleistung von max. 100 W zugelassen.**
6. **Werden andere als die angegebenen LED - Konverter eingesetzt, übernimmt Hera keine Gewährleistung.**

Montagemaße

LED 24-Stecker (erf. Bohrungsdurchmesser: 8mm)

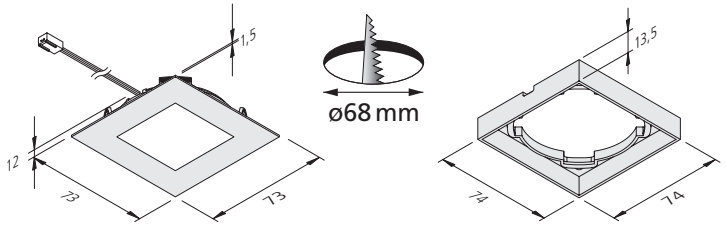

Montage

bei Dämmung Abstandshalter min. 50 mm verwenden

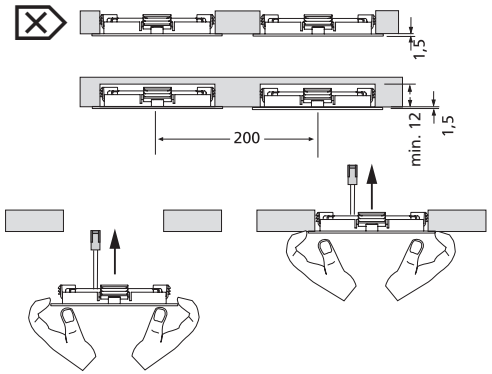

Aufbauring mit beiliegender Schraube anschrauben.

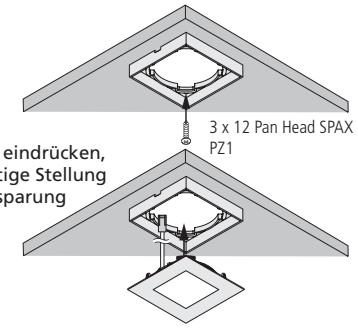

Strahler eindrücken, auf richtige Stellung der Aussparung achten.

Zubehör: Montagefeder zur Montage in Leichtbaudecken

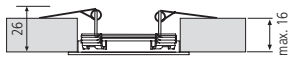

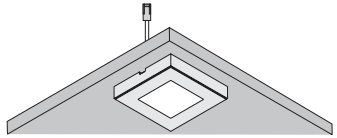

Schenkelfedern nach oben drücken. Leuchte in die Einbauöffnung einsetzen.

Bei Reinigung der Oberflächen nur milde Reinigungsmittel und weiche Lappen benutzen!

Entsorgen Sie elektrische Geräte nicht im Hausmüll, nutzen Sie die Sammelstellen in Ihrer Gemeinde. Wenn Sie das Gerät durch ein neues ersetzen, ist der Verkäufer gesetzlich verpflichtet, das alte mindestens kostenlos zur Entsorgung entgegenzunehmen.

Nachdruck auch auszugsweise verboten.

Hera GmbH & Co. KG
Dieselstraße 9
32130 Enger / Germany

22601026301 01.09.2021

Assembly and operating Instructions

Hera Recessed LED Luminaire
Type FQ 68-LED

4 W / 24 V DC

IP 44 Blind hole mounting

Intended use

Flat recessed LED luminaire with homogeneous planar lighting for the 68 cut-out. Approved as a furniture luminaire in accordance with VDE 0710 part 14/04.82 for installation in furniture. This product is for indoor use only.

1. **Disconnect from the mains supply before attempting to mount/ dismount the lighting fixture.**
2. **Faulty parts should only be replaced with original parts.**
3. **The light source of these luminaire are non-changeable light diodes (LED). Do not disassemble the luminaire as the light diode can cause damage to the eyes.**
4. **The luminaire is not provide for a bulb replacement because of the lifespan of the light diodes (min. 30.000 hours or approx. 3,5 years at continuous luminous period).**
5. **Only approved for connection to Hera LED transformers 24V with a maximum output power of 100 W.**
6. **Hera grants no warranty when other LED converters as the prescribed converters are used.**

Assembly dimensions

LED 24 plug (req. hole diameter: 8mm)

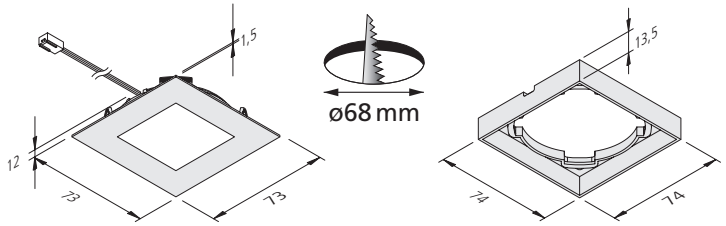

Assembly

use spacer min. 50 mm at insulation

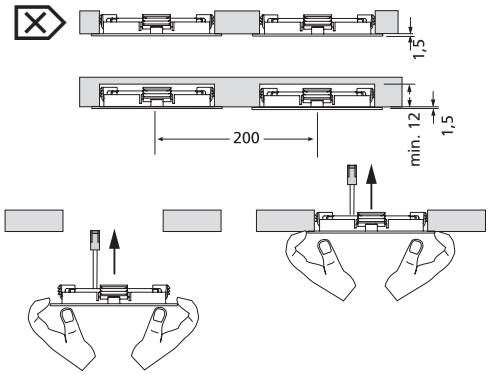

Fix the mounting ring with enclosed screw.

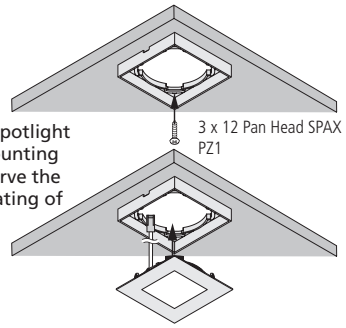

Press the spotlight on the mounting ring. Observe the correct seating of the notch.

Accessory: mounting spring for mounting in lightweight design ceilings

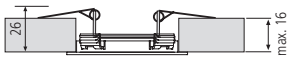

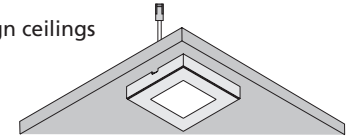

Press leg springs upwards. Insert luminaire into installation opening.

Only clean surfaces with a mild cleaning agent using a soft cloth!

Do not dispose of electrical appliances in household waste, use separate collection facilities. When replacing old appliances with new ones, the retailer is obliged by law to accept to take back your old appliance for disposal free of charge.

Reproduction of this document in whole or part is forbidden.

Hera GmbH & Co. KG
Dieselstraße 9
32130 Enger / Germany