Dynamic LED Top-Stick FK

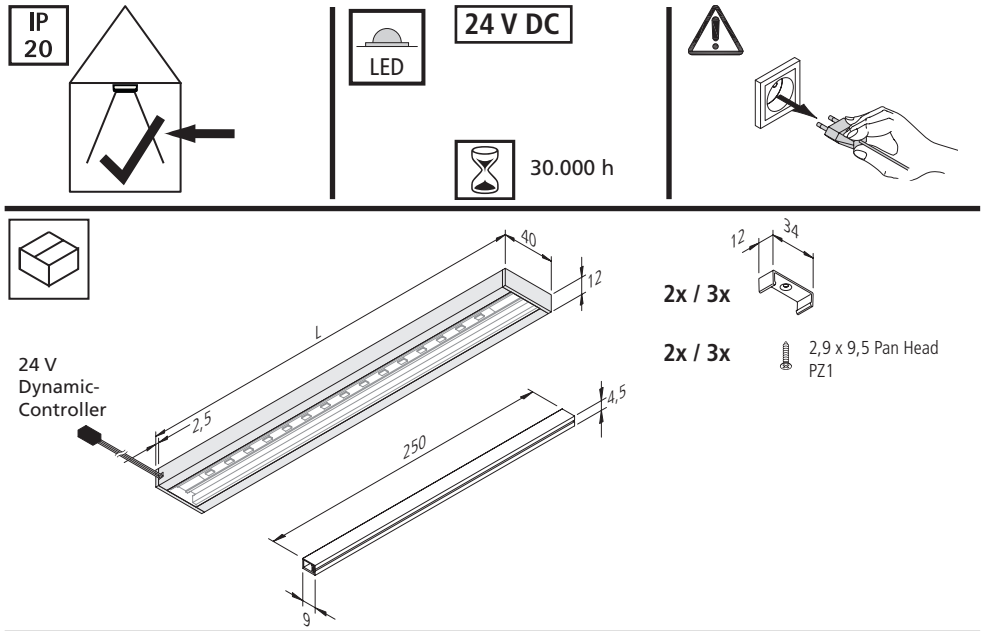

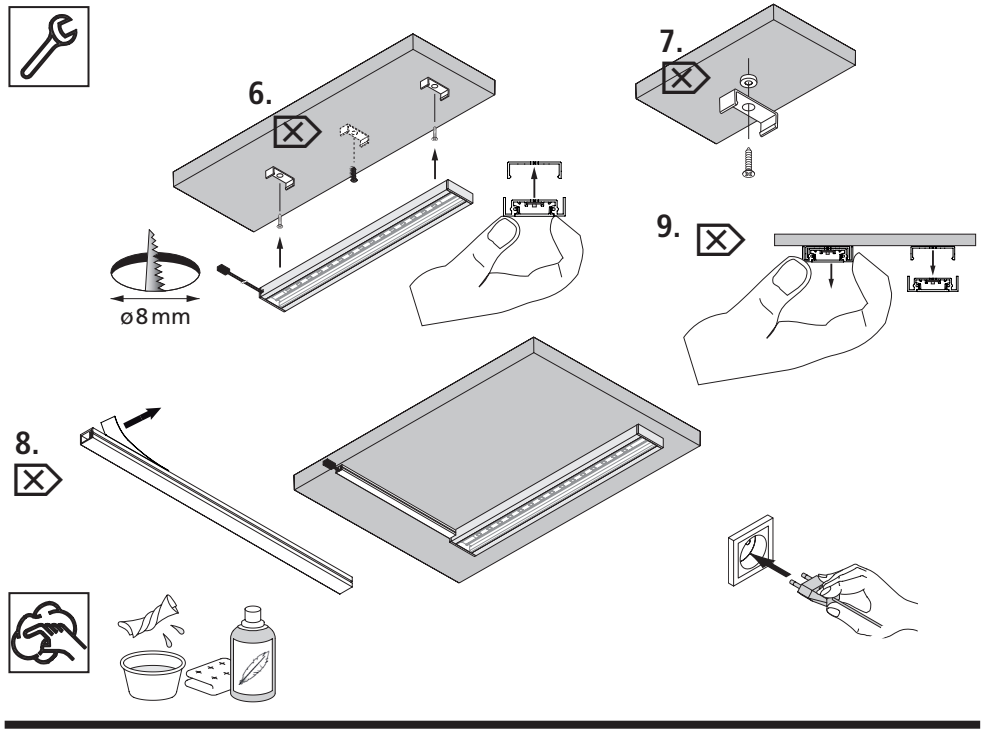

22601027601 06.01.2015

Montage- und Bedienungsanleitung

Hera LED Linienleuchte
Typ Dynamic LED Top-Stick FK

Bestimmungsgemäße Verwendung

Schlanke LED-Einbauleuchte mit einstellbarer Lichtfarbe zwischen 2700 K und 6000 K. Als Möbelleuchte gemäß VDE 0710 Teil 14/04.82 zum Einbau in Möbel zugelassen.

1. **Beim Austausch von defekten Teilen dürfen nur Originalteile verwendet werden.**
2. **Alle Steckverbindungen immer bis zum Anschlag einführen.**
3. **Das Leuchtmittel besteht aus nicht-wechselbaren Leuchtdioden (LED). Die Leuchte nicht demontieren da das Licht der Leuchtdioden das menschliche Auge verletzen kann.**
4. **Anschluß nur an spezielle LED - Konverter Hera Typ LED 24/...W mit konstanter Ausgangsspannung 24 V DC und 24 V Dynamic-Controller.**
5. **Werden andere als die angegebenen LED - Konverter eingesetzt, übernimmt Hera keine Gewährleistung.**
6. **Bei Längen über 900 mm zusätzlicher Befestigungsclip verwenden.**
7. **Bei unebenen Flächen bzw. vorstehenden Wangen von Küchenschränken ist die Höhendifferenz durch Unterlegscheiben oder ähnlichem an den Befestigungsclipsen auszugleichen.**
8. **Bei mittiger Montage unter Hängeschränke beiliegenden Kabelkanal für die Leitung verwenden**
9. **Demontage: Den Top-Stick mit beiden Händen parallel zur Befestigungsfläche in Höhe der Befestigungsclipse abziehen.**

Entsorgen Sie elektrische Geräte nicht im Hausmüll, nutzen Sie die Sammelstellen in Ihrer Gemeinde. Wenn Sie das Gerät durch ein neues ersetzen, ist der Verkäufer gesetzlich verpflichtet, das alte mindestens kostenlos zur Entsorgung entgegenzunehmen.

Nachdruck auch auszugsweise verboten.
Erklärung der Symbole: http://www.hera-online.de/de/fachliches.html

Assembly and operating Instructions

Hera LED Linear Luminaire
Type Dynamic LED Top-Stick FK

Intended use

Flat recessed LED luminaire with adjustable colour appearance between 2700 K and 6000 K. Approved as a furniture luminaire in accordance with VDE 0710 part 14/04.82 for installation in furniture.

1. **Faulty parts should only be replaced with original parts.**
2. **Always fully insert all plug connections.**
3. **The light source of these luminaire are non-changeable light diodes (LED). Do not disassemble the luminaire as the light diode can cause damage to the eyes.**
4. **Connection only to special LED - Converter Hera Type LED 24/...W with a constant output voltage 24 V DC and 24 V Dynamic-Controller.**
5. **Hera grants no warranty when other LED converters as the prescribed converters are used.**
6. **Top-Sticks > 900 mm featuring an additional mounting clip**
7. **Balance the vertical height by rough surfaces or perched side walls from cupboards by using washers or something near it.**
8. **Use enclosed cable duct for the supply cable by central installation under wall-mounted cabinet.**
9. **Disassembly: Pull off the Top-Stick out to out parallel to the seat with both hands.**

Do not dispose of electrical appliances in household waste, use separate collection facilities. When replacing old appliances with new ones, the retailer is obliged by law to accept to take back your old appliance for disposal free of charge.

Reproduction of this document in whole or part is forbidden.
Explanation of the Symbols: http://www.hera-online.de/en/technical-information.html

Hera®
Hera GmbH & Co. KG
Dieselstraße 9
32130 Enger / Germany