EcoLite F

230-V-Anbau-Linienleuchte mit homogenem Flächenlicht LED EcoLite F 1150mm 14W ww

Beschreibung:
Sehr kompakte LED-Leuchte für 230 V, kleiner starrer Verbinder für minimale Leuchtenabstände, einfache Montage durch beiliegende Clipsbefestigung, Lichtfarbe warmweiß ca. 3000 K, optionales Zubehör wie waagerechte Anschluss- bzw. Verbindungsleitung. Lichtfarbe: 3000 K warmweiß. Inkl. Montageclip.

Anschluss: 220 - 240V / 50 - 60Hz
Lichtfarbe: 3000K Warm weiß
Energieeffizienz: Leuchte: '' lm/m ('' lm/W)
Energieeffizienzklasse: N/A
Gewicht: 0,19 kg

Besonderheiten:
- Starrer Verbinder für minimale Leuchtenabstände
- Lichtfarbe: 3000 K warmweiß
- Inkl. Montageclip
- Inkl. Verbindungskupplung
- Bauart: Linear-Leuchte
- 220–240 V / 50–60 Hz
- Gehäusefarbe: Weiß

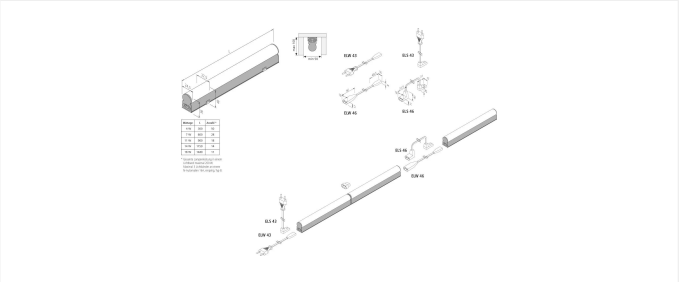

Artikel-Nr.:
20202980402

ggf. eingeschränkt verfügbar

Verfügbare Ausführungen

Wählen Sie aus den untenstehenden Ausführungen. Die aktuell gewählte ist jeweils farbig unterlegt.

Artikel-Nr.	Bezeichnung	Gehäusefarbe	Lichtfarbe
20202980102	LED EcoLite F 300mm 4W ww	Weiß	3000K warm weiß
20202980202	LED EcoLite F 600mm 7W ww	Weiß	3000K warm weiß
20202980302	LED EcoLite F 900mm 11W ww	Weiß	3000K warm weiß
20202980402	LED EcoLite F 1150mm 14W ww	Weiß	3000K warm weiß
20202980502	LED EcoLite F 1440mm 18W ww	Weiß	3000K warm weiß
20202980103	LED EcoLite F 300mm 4W nw	Weiß	4000K neutral weiß
20202980203	LED EcoLite F 600mm 7W nw	Weiß	4000K neutral weiß
20202980303	LED EcoLite F 900mm 11W nw	Weiß	4000K neutral weiß
20202980403	LED EcoLite F 1150mm 14W nw	Weiß	4000K neutral weiß
20202980503	LED EcoLite F 1440mm 18W nw	Weiß	4000K neutral weiß

Artikel-Nr.: 20202980402

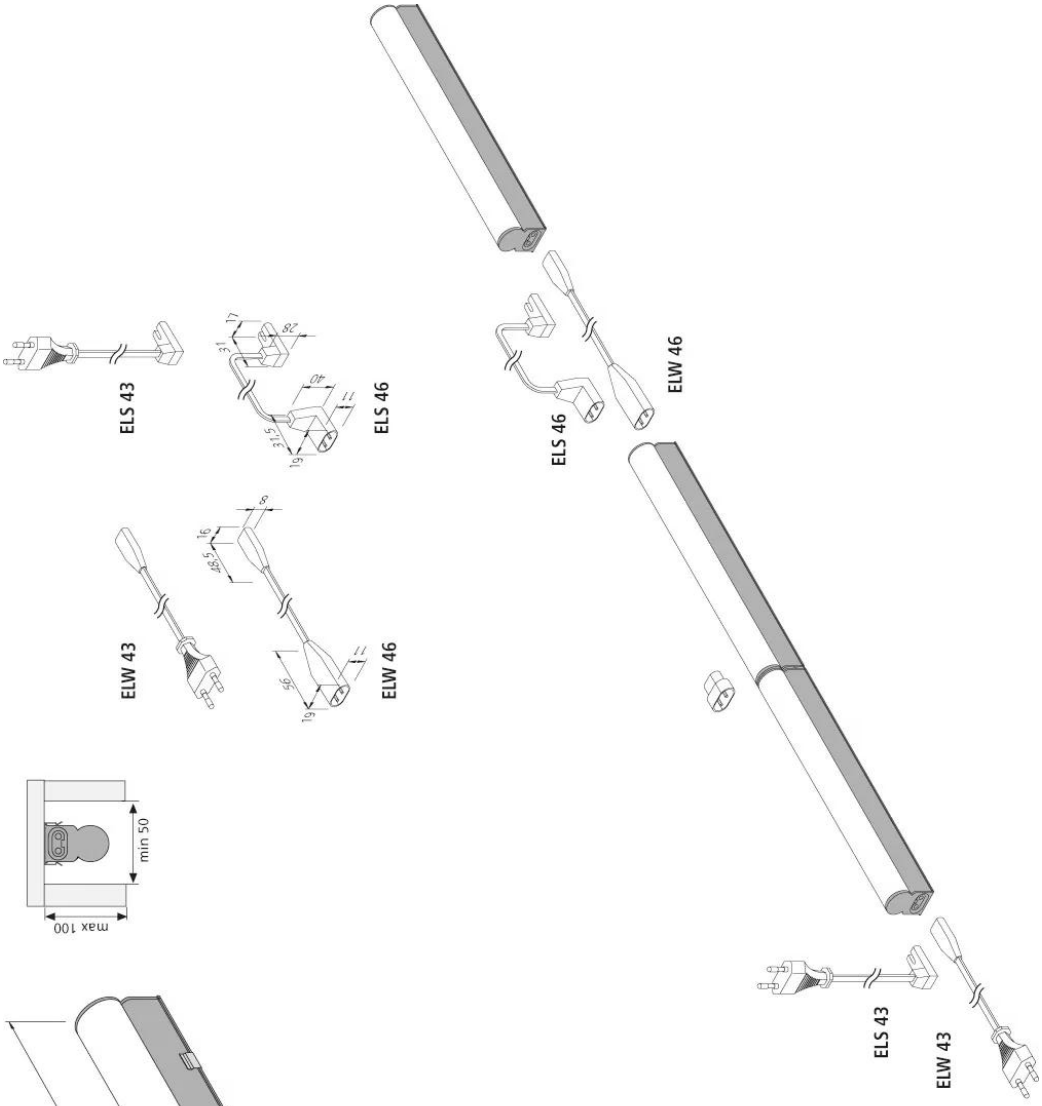

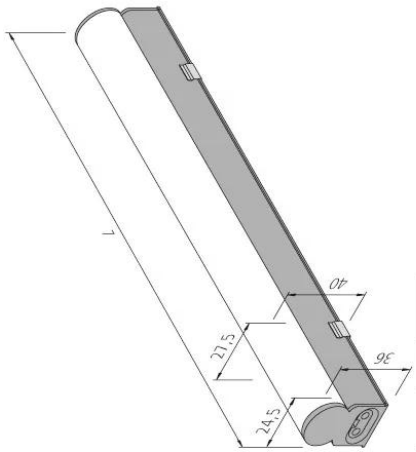

Wattage	L	Anzahl *
4 W	300	50
7 W	600	28
11 W	900	18
14 W	1150	14
18 W	1440	11

* Gesamte Lampenleistung in einem Lichtband maximal 200 W.
Maximal 3 Lichtbänder an einem N-Automaten 16A, einpolig, Typ B.