Einfräsprofil 24 mm

Aluminium LED Einfräsprofil 24/12mm 2,95m 5er Set

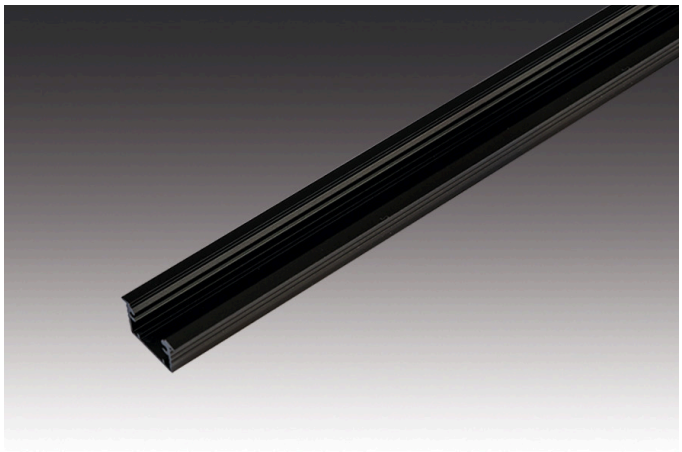

Beschreibung:
LED Einfräsprofil 24/12 mm zur Aufnahme von LED Stick, Line, Power-Line und RGB-Line und Tape, Einbau in 20 mm breiten und 12 mm tiefen Fräsnut, notwendiges Zubehör: Stirndeckel zur Abdeckung der seitlichen Fräsradien und Abdeckprofil 15 mm

EAN-Nr.: 4051268164030
Gewicht: 2,85 kg

Besonderheiten:
- Einfräsprofil zur symmetrischen Ausleuchtung

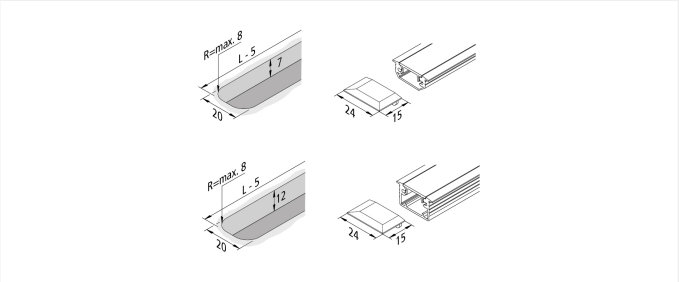

Artikel-Nr.:
61500031463

Artikel lagernd

Verfügbare Ausführungen

Wählen Sie aus den untenstehenden Ausführungen. Die aktuell gewählte ist jeweils farbig unterlegt.

Artikel-Nr.	Bezeichnung	Gehäusefarbe
61500033413	LED Einfräsprofil 24/7mm 1m	schwarz
61500033463	LED Einfräsprofil 24/7mm 2,95m 5er Set	schwarz
61500031413	LED Einfräsprofil 24/12mm 1m	schwarz
61500031463	LED Einfräsprofil 24/12mm 2,95m 5er Set	schwarz
61500031013	Stirndeckel LED Einfräsprofil 24mm	schwarz
61500033410	LED Einfräsprofil 24/7mm 1m	alu-eloxiert
61500033461	LED Einfräsprofil 24/7mm 2,95m 5er Set	alu-eloxiert
61500031410	LED Einfräsprofil 24/12mm 1m	alu-eloxiert
61500031461	LED Einfräsprofil 24/12mm 2,95m 5er Set	alu-eloxiert
61500031011	Stirndeckel LED Einfräsprofil 24mm	alu-eloxiert
61500031418	LED Einfräsprofil 24/12mm 1m	edelstahloptik
61500031468	LED Einfräsprofil 24/12mm 2,95m 5er Set	edelstahloptik
61500031018	Stirndeckel LED Einfräsprofil 24mm	edelstahloptik
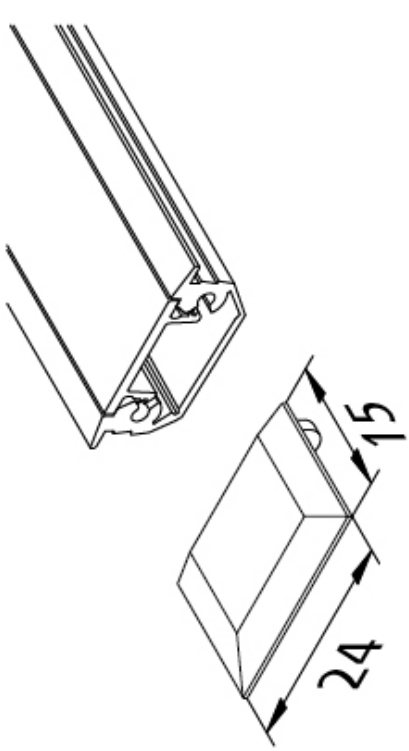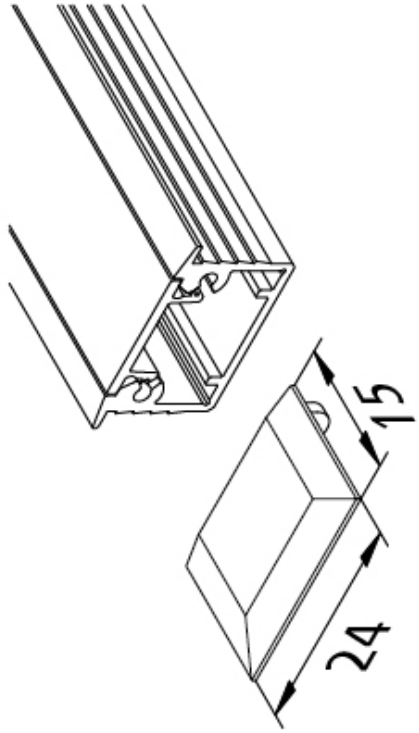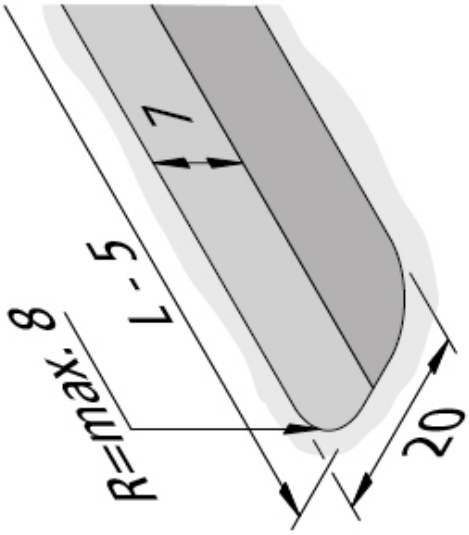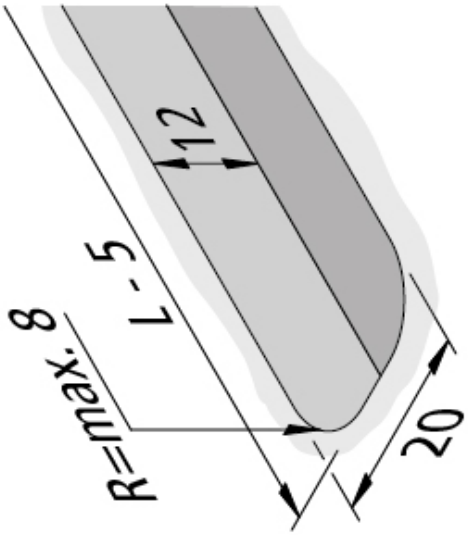
Artikel-Nr.: 61500031463