EcoLite F HO

IP 20

Lichtstarke 230-V-Anbau-Linienleuchte mit Flächenlicht LED EcoLite F HO 600mm 8,5W nw

Beschreibung:
Sehr kompakte LED-Leuchte für 230 V, kleiner starrer Verbinder für minimale Leuchtenabstände, einfache Montage durch beiliegende Clipsbefestigung, Lichtfarbe neutralweiß ca. 4000 K, optionales Zubehör wie waagerechte Anschluss- bzw. Verbindungsleitung. Lichtfarbe: 4000 K neutralweiß. Inkl. Montageclip.

Anschluss: 220 - 240V / 50 - 60Hz
Lichtfarbe: 4000K Neutral weiß
Ausstrahlungswinkel: 170°
Energieeffizienz: LED: 135 lm/W; Leuchte: 1600 lm/m (110 lm/W)
Energieeffizienzklasse: N/A
Zeichen: IP20, SK II
Gewicht: 0,12 kg

Besonderheiten:
- Starrer Verbinder für minimale Leuchtenabstände
- Lichtfarbe: 4000 K neutralweiß
- Inkl. Montageclip
- Inkl. Verbindungskupplung
- Bauart: Linear-Leuchte
- 220–240 V / 50–60 Hz
- Schutzart: IP20

EcoLite F HO

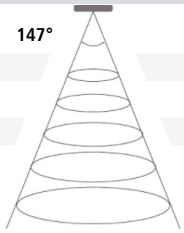

	Ø	ww	nw
0,5m	3376	1532 lx	1656 lx
1,0m	6752	383 lx	414 lx
1,5m	10128	170lx	184 lx
2,0m	13504	96 lx	104 lx
2,5m	16880	61 lx	66 lx

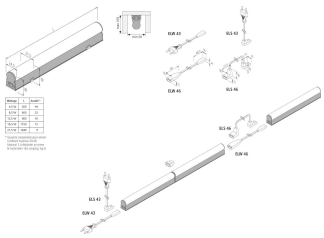

Artikel-Nr.:
20203260203

ggf. eingeschränkt verfügbar

HERA LED GARANTIE 5 JAHRE

Verfügbare Ausführungen

Wählen Sie aus den untenstehenden Ausführungen. Die aktuell gewählte ist jeweils farbig unterlegt.

Artikel-Nr.	Bezeichnung	Lichtfarbe
20203260102	LED EcoLite F HO 300mm 4,5W ww	3000K warm weiß
20203260202	LED EcoLite F HO 600mm 8,5W ww	3000K warm weiß
20203260302	LED EcoLite F HO 900mm 12,5W ww	3000K warm weiß
20203260402	LED EcoLite F HO 1150mm 16,5W ww	3000K warm weiß
20203260502	LED EcoLite F HO 1440mm 21,5W ww	3000K warm weiß
20203260103	LED EcoLite F HO 300mm 4,5W nw	4000K neutral weiß
20203260203	LED EcoLite F HO 600mm 8,5W nw	4000K neutral weiß
20203260303	LED EcoLite F HO 900mm 12,5W nw	4000K neutral weiß
20203260403	LED EcoLite F HO 1150mm 16,5W nw	4000K neutral weiß
20203260503	LED EcoLite F HO 1440mm 21,5W nw	4000K neutral weiß

Artikel-Nr.: 20203260203

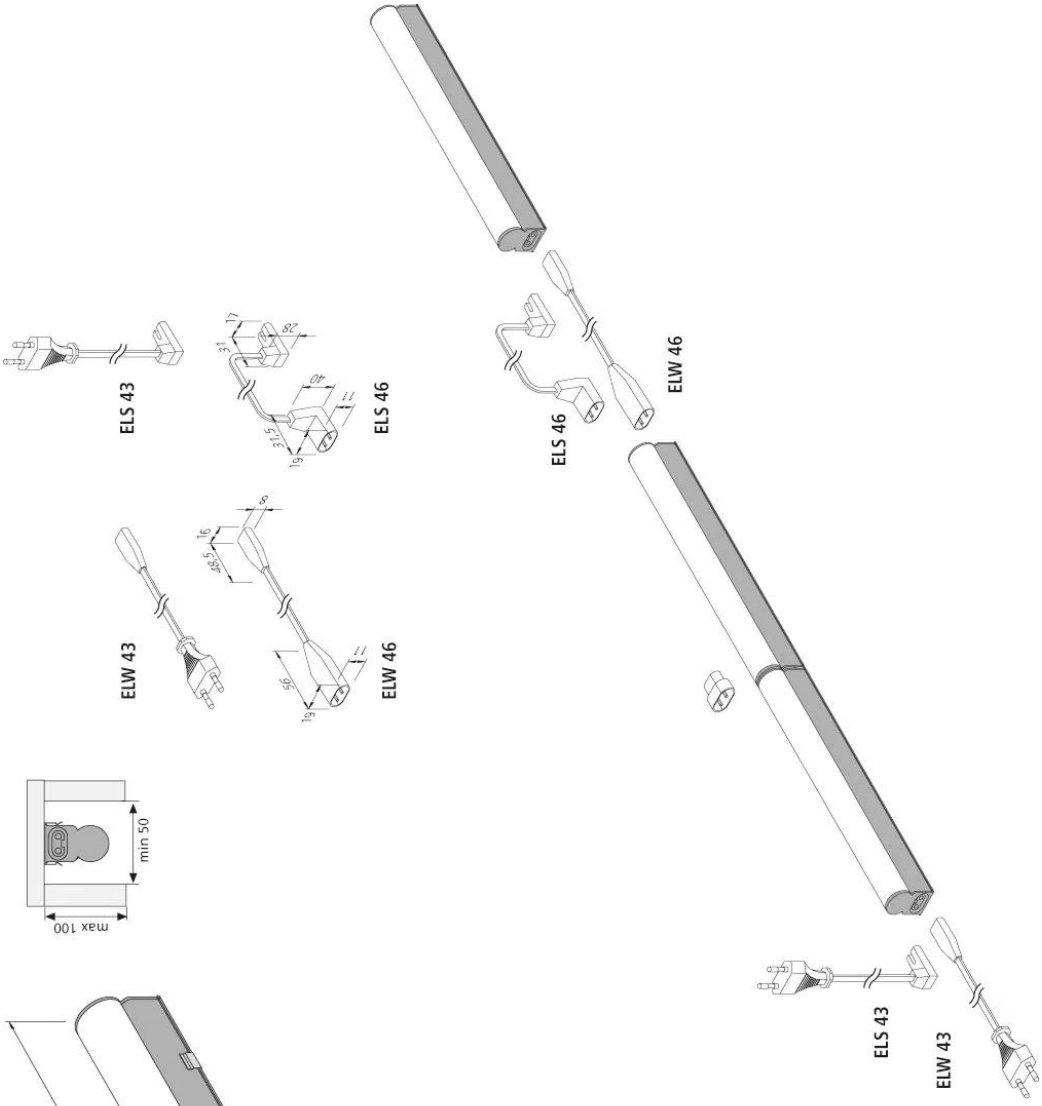

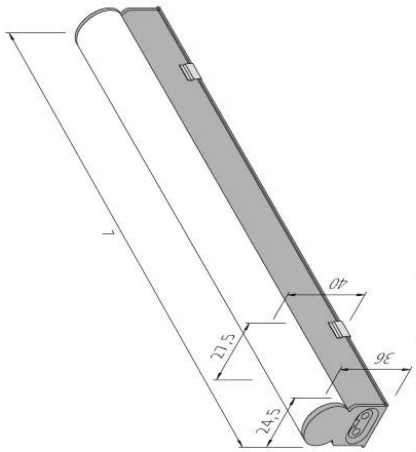

Wattage	L	Anzahl *
4,5 W	300	44
8,5 W	600	23
12,5 W	900	16
16,5 W	1150	12
21,5 W	1440	9

* Gesamte Lampenleistung in einem Lichtband maximal 200 W.
Maximal 3 Lichtbänder an einem N-Automaten 16A, einpolig, Typ B.