Track 24V

Ein- und Aufbau-Stromführung LED Track 1000mm alu-eloxiert

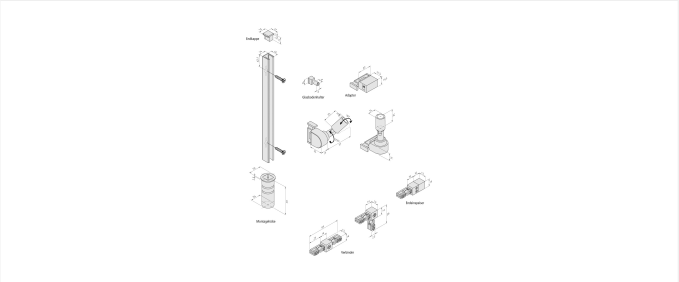

Beschreibung:
LED-Stromschiene, aluminium eloxiert, beliebig kürzbar, inkl. Befestigungsschrauben, Zubehör: Einspeiser, Linienverbinder, Eckverbinder, Endkappe, Montagehülse zur freien senkrechten Verwendung der Schiene in einer Glasvitirine, Glasbodenträger, durch die Komination unterschiedlicher Lichtfarben und das einfache Umstecken können verschiedene Materialien mit dem richtigen Licht in Szene gebracht werden

Anschluss: LED-Trafo DC 24 V
Zeichen: CE, MM, UL, IP20, SK III
EAN-Nr.: 4051268124676
Gewicht: 0,23 kg

Besonderheiten:
- Adapter mit doppelter LED 24-Buchse zur optionalen Stromversorgung zweier Regalböden

Artikel-Nr.:
21800010307

Artikel lagernd

Verfügbare Ausführungen

Wählen Sie aus den untenstehenden Ausführungen. Die aktuell gewählte ist jeweils farbig unterlegt.

Artikel-Nr.	Bezeichnung	Gehäusefarbe	Metallgehäuse	Bohrdurchmesser
21800080103	Track Adapter schwarz	schwarz	Ja	-
21800080107	Track Adapter alu-eloxiert	alu-eloxiert	Ja	-
21800010103	LED Track 300mm schwarz	schwarz	Ja	-
21800010107	LED Track 300mm alu-eloxiert	alu-eloxiert	Ja	-
21800010203	LED Track 600mm schwarz	schwarz	Ja	-
21800010207	LED Track 600mm alu-eloxiert	alu-eloxiert	Ja	-
21800010303	LED Track 1000mm schwarz	schwarz	Ja	-
21800010307	LED Track 1000mm alu-eloxiert	alu-eloxiert	Ja	-
21800020123	Track Endeinspeiser schwarz	schwarz	Nein	-
21800020127	Track Endeinspeiser alu-eloxiert	alu-eloxiert	Nein	-
21800030103	LED Track Linienverbinder schwarz	schwarz	Nein	-
21800030107	LED Track Linienverbinder alu-eloxiert	alu-eloxiert	Nein	-
21800040103	LED Track Eckverbinder schwarz	schwarz	Nein	-
21800040107	LED Track Eckverbinder alu-eloxiert	alu-eloxiert	Nein	-
21800050107	LED Track Endkappe alu-eloxiert	alu-eloxiert	Nein	-
21800050103	LED Track Endkappe schwarz	schwarz	Nein	-
21800070117	LED Track Montagehülse alu-eloxiert	alu-eloxiert	Nein	20mm
21800070113	LED Track Montagehülse schwarz	schwarz	Nein	20mm
21800060100	LED Track Glasbodenhalter	-	Nein	-
21800020103	LED Track Endeinspeiser schwarz	schwarz	Nein	-
21800020107	LED Track Endeinspeiser alu-eloxiert	alu-eloxiert	Nein	-
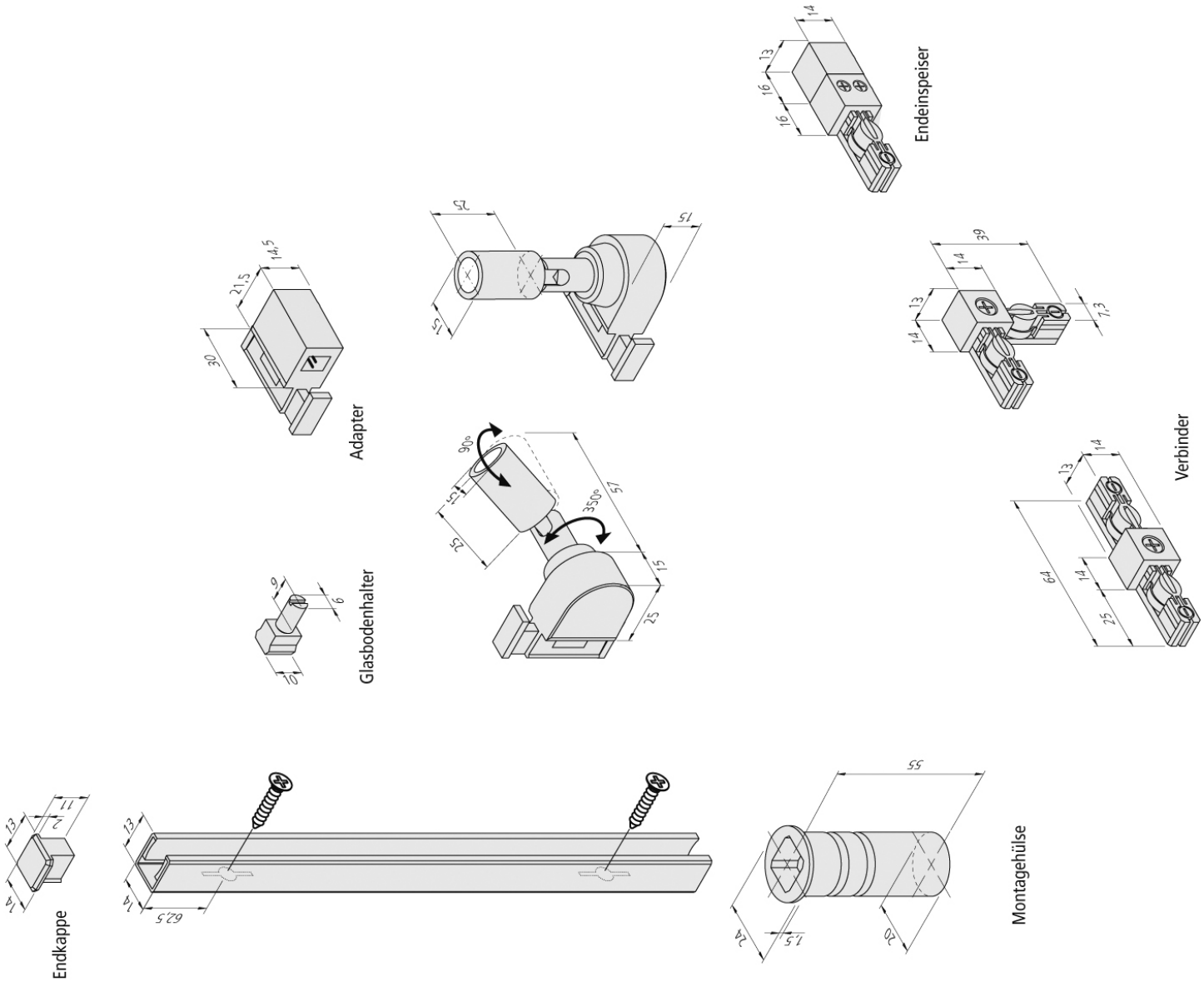
Artikel-Nr.: 21800010307