Zubehör Dynamic-/RGB-Leuchten

Lichtsteuerung (von extra warm 2700K bis kalt weiß 5000K) 3-Kanal H-iDrive-Funkfernbedienung Smart System

Beschreibung:
3 Kanal-Funkfernbedienung als Erweiterung zum Anlernen auf bereits vorhandene Funk-Controller Smart System, inkl. Batterie

Zeichen: CE, MM, IP20, SK III
EAN-Nr.: 4,05E+12
Gewicht: 0,165 kg

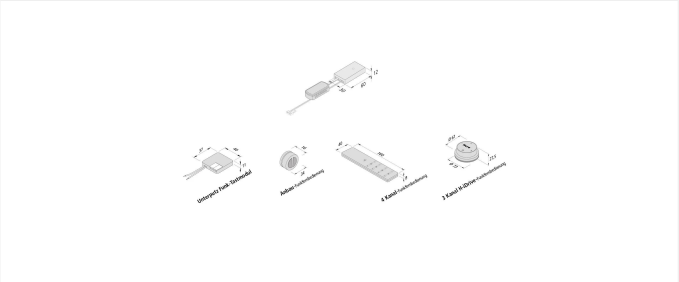

Artikel-Nr.:
61500050673

ggf. eingeschränkt verfügbar

Verfügbare Ausführungen

Wählen Sie aus den untenstehenden Ausführungen. Die aktuell gewählte ist jeweils farbig unterlegt.

Artikel-Nr.	Bezeichnung	Stecksystem	Schutzklasse
21535061001	Dynamic Verbindungsleitung 1m	Dynamic	SK3
21535062501	Dynamic Verbindungsleitung 2,5m	Dynamic	SK3
21508060714	Dynamic 4-fach Verteiler	Dynamic	SK3
21542062501	RGB Verbindungsleitung 2,5m	RGB	SK3
21508060705	LED RGB 4-fach Verteiler	RGB	SK3
21535012501	Anschlussleitung Dynamic Tape 2,5m	Dynamic	SK3
21534062511	Anschlussleitung Dynamic Tape 2,5m	Dynamic	SK3
21535000201	Eck-Clip Dynamic Tape	Dynamic	SK3
21535000101	Verbindungsclip Dynamic Tape	Dynamic	SK3
21535060001	Verbindungsleitung Dynamic Tape 50mm	Dynamic	SK3
20805002052	UP Funk-Tast-Modul Smart System	LED 24	-
61500050633	4-Kanal-Funkfernbedienung Smart System	LED 24	SK3
61500050673	3-Kanal H-iDrive-Funkfernbedienung Smart System	LED 24	SK3
61500050646	Anbau-Funkfernbedienung Smart System	LED 24	SK3
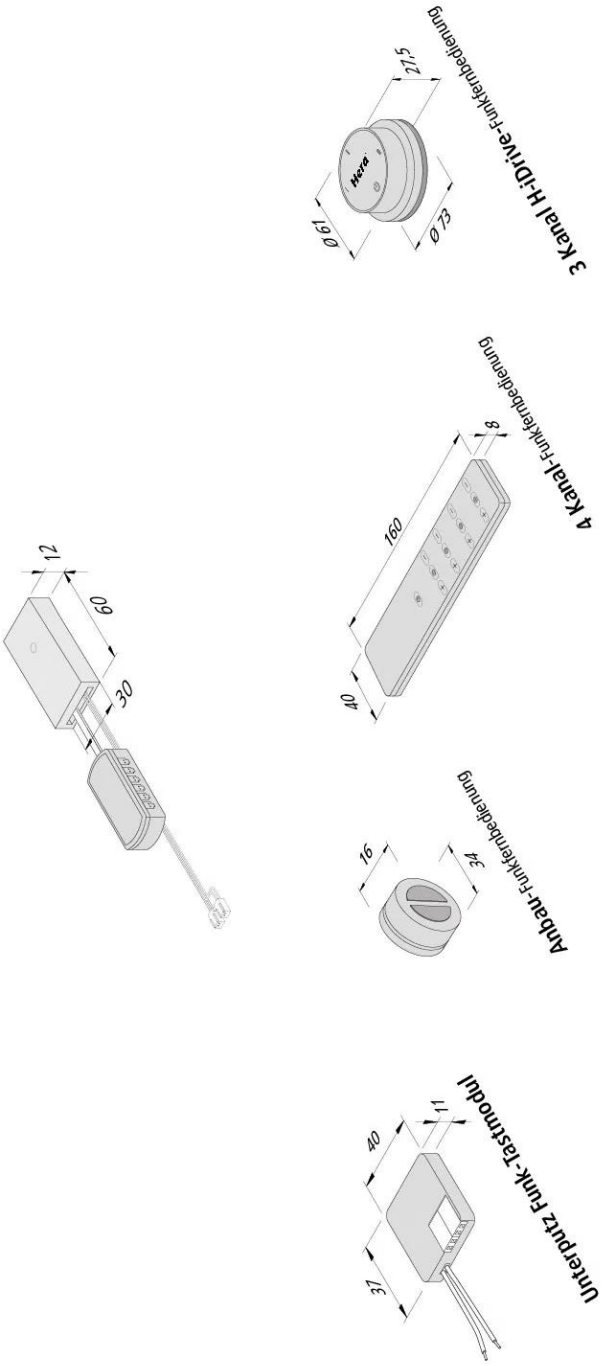
Artikel-Nr.: 61500050673